RAIS WOOD
EXCELLENT FUNCTION & GLOBAL DESIGN

RAIS®

RAIS® WOOD

INDHOLD

BRÆNDEOVNE

Caro	16
Caro SST	18
Pilar	20
Viva L	22
Nexo	26
Juno L	32
600 Max	34
Q-Tee	36
Q-Tee C	38
Q-Tee 2	40
Q-Tee 2 SST	42
Q-Tee 2 C	44
Q-Be	46

HÆVE / SÆNKEINDSATSE

Visio	50
Visio Uniq	53
Visio 2:1	56
Visio 3:1	57
Visio L	58

PEJSEINDSATSE

500	62
600	64
700	66
900	67
Q-Be	68
2:1	69

INTERIØR	70
TILBEHØR	74
OUTDOOR	78
SPECIFIKATIONER	84

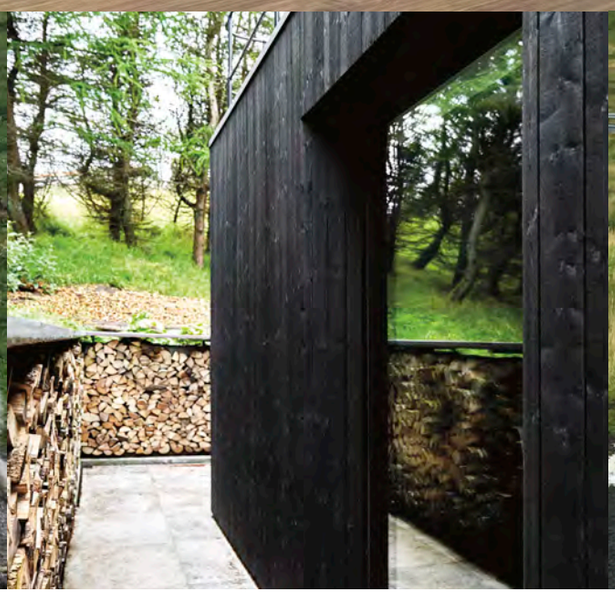

BLANDT FÆRØSKE FÅR OG GÆS

Blandt færøske gæs og vandfald er en gammel bolig blevet restaureret med sans for fortidens detaljer. I husets hjerte står en RAIS Visio.

Q-TEE 2 MED UDSIGT

På halvøen Applecross i det skotske højland ligger en unik sommerbolig med panoramisk udsigt over hav og klippeskær og med en RAIS Q-Tee 2 som boligens samlende midtpunkt.

GIV DIN BOLIG ET UNIKT PRÆG

En RAIS ovn er en kompromisløs fusion af teknologi og æstetik, form og funktion, design og håndværk. Den er tidløs elegance, gennemtænkte detaljer og eksklusiv kvalitet, der varer ved. Den er små hyggelige hverdagsstunder, en tiltrængt pause og et samlende midtpunkt i din bolig.

Vi kalder det ART of FIRE.

Gå på opdagelse i vores brede sortiment, se hvordan du kan designe din egen brændeovn, og få inspiration til at indrette din bolig med en ovn eller indsats fra RAIS.

God fornøjelse.

BRÆNDEOVNE

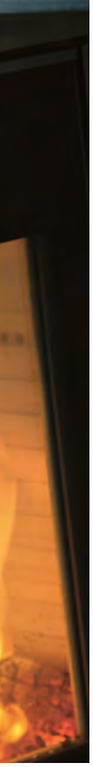

BRÆNDEOVNE TIL ALLE SLAGS HJEM

Uanset om du foretrækker stram nordisk minimalisme, hvor less is more, eller en mere kreativ og eksperimenterende stil, så finder du en RAIS brændeovn, der giver din boligindretning ekstra kant og spreder både hygge, varme og stemning.

RAIS CARO

CARO 92

CARO 110 SST

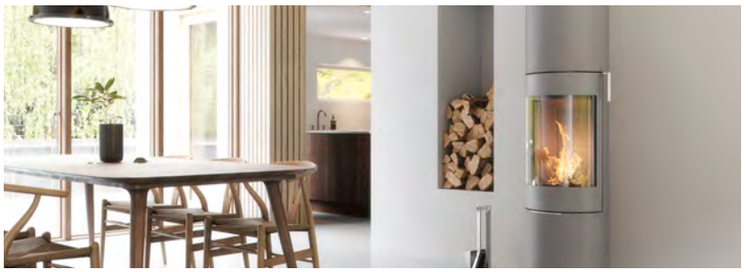

RAIS PILAR

PILAR 192

RAIS VIVA L

VIVA L 100 VIVA L 120 VIVA L 140 VIVA L 160 JUNO L 120 JUNO L 160

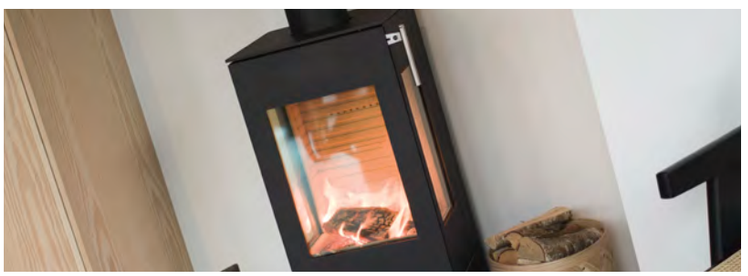

RAIS NEXO

NEXO 100 NEXO 120 NEXO 140 NEXO 160 NEXO 185

RAIS 600 MAX

600-2 MAX 600-3 MAX

RAIS Q-TEE

Q-TEE | Q-TEE VÆG | Q-TEE BEN | Q-TEE SOKKEL

RAIS Q-TEE C

Q-TEE C | Q-TEE C VÆG | Q-TEE C BEN | Q-TEE C SOKKEL | Q-TEE C SOKKEL

RAIS Q-TEE 2

Q-TEE 2 | Q-TEE 2 BEN LAV | Q-TEE 2 BEN HØJ | Q-TEE 2 LAV SOKKEL | Q-TEE 2 HØJ SOKKEL

RAIS Q-TEE 2 C

Q-TEE 2 C | Q-TEE 2 C BEN LAV | Q-TEE 2 C BEN HØJ | Q-TEE 2 C LAV SOKKEL | Q-TEE 2 C HØJ SOKKEL | Q-TEE 2 C SST

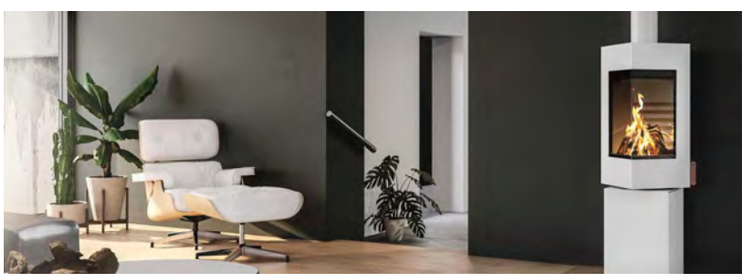

RAIS Q-BE

Q-BE | Q-BE XL

UNIKKE RAIS DETALJER

Det er detaljerne som gør forskellen og giver følelsen af at have noget som er helt specielt. Her præsenterer vi en række detaljer som gør Rais unik indenfor form, funktion og kvalitet.

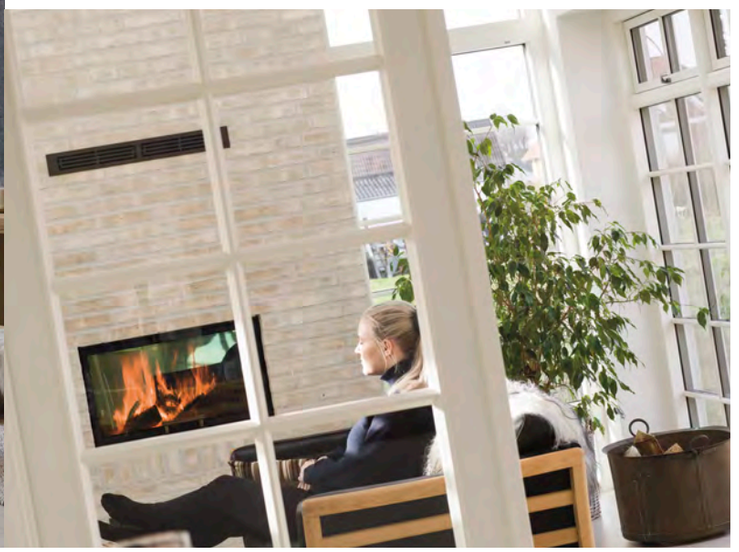

DETALJER, DER GØR EN FORSKEL

Smukke flammer og knitrende ild i brændeovnen er indbegrebet af hygge, varme og nærvær. Derfor er RAIS brændeovne designet, så ilden altid får lov at komme til sin ret og fylde rummet visuelt.

Vores brændeovne er kendetegnet ved helt **exceptionelt store ruder**, der gør flammerne til rummets naturlige omdrejningspunkt. De ekstrastore ruder giver et unikt, panoramisk indsyn til ilden, der er noget ganske særligt for RAIS.

Flere modeller fås også med **store sideglas**, så ilden kan nydes fra alle vinkler.

Photo: @moalpynten

For den ultimative oplevelse af ilden kan din brændeovn monteres med en fleksibel **drejesokkel**. Drejesoklen kan dreje 360 grader, så du kan se ilden og nyde brændeovnshyggen, uanset hvor du opholder dig i rummet.

Vores **Advanced Glass Concept©** modvirker effektivt soddannelse og sikrer, at der altid er frit udsyn til flammerne gennem rene ruder. Soddannelse undgås ved at sikre hurtig opvarmning og høj temperatur i brændkammeret. Dette opnår vi ved at anvende **coated glas eller to lag glas**, der reflekterer strålevarmen. Læs mere om vores glasløsninger på side 86.

DESIGN NED TIL MINDSTE DETALJE

Hos RAIS stræber vi efter at skabe tidløst design og kvalitet, der holder år efter år – både visuelt og funktionelt. Intet er overladt til tilfældighederne, og alt er gennemtænkt ned til mindste detalje. Derfor har flere RAIS ovne også vundet anerkendte, internationale designpriser.

Du kan prøve at designe din egen brændeovn med vores Customizer og vælge mellem et stort udvalg af detaljer og tilvalg, der giver din ovn et unikt, visuelt udtryk.

Brugervenlighed er tænkt ind i alle detaljer, og vores **spjældsystemer** er fx udstyret med enkle symboler og gummibelægning, der sikrer en let, behagelig og korrekt betjening af spjæld og lufttilførsel.

Spjældsystemet er desuden konstrueret med kuglelejer, der reducerer lyden ved betjening og skaber en oplevelse af kvalitet. Kuglelejerne sikrer også, at du ved betjeningen tydeligt kan mærke, om spjældet er i midterposition, lukket- eller fuldt åben position.

Blandt de små, funktionelle detaljer, der gør en stor forskel, er vores **lukkesystem**. Lukkesystemet er fremstillet i kvalitetsmaterialer og med to lukkekroge, der sikrer et tæt brændkammer og dermed en optimal udnyttelse af brændet. Den unikke konstruktion af lukkekrogene sikrer desuden, at lågen lukker med en diskret lyd, der er **lyden af kvalitet**.

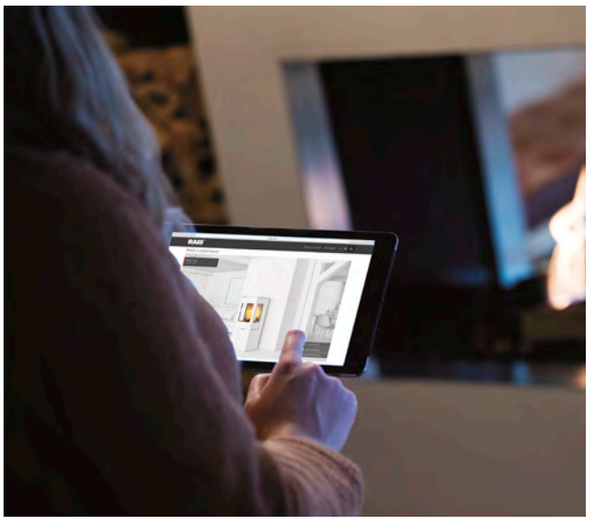

DESIGN SELV

DESIGN DIN EGEN BRÆNDEOVN

Smag og behag er forskellig, ligesom vores hjem også er unikke.

Derfor tilbyder RAIS en lang række valgmuligheder, så du kan tilpasse din brændeovn til netop din individuelle smag og bolig.

Vælg blandt andet mellem forskellige **farver, højder og håndtag,** og gør brændeovnen til et integreret element i din boligindretning.

RAIS' farveskala byder på et udvalg af smukke, nordiske nuancer, og både **topplader og skorstensløsninger** fås i de udvalgte RAIS farver, så brændeovnen fremstår som en smuk, æstetisk helhed.

Topplade findes desuden i rustfri stål og i fedtsten.

MAKE A CHOICE

MED TANKE PÅ NATUREN

Hvis du vil sikre en garanteret miljørigtig forbrænding og optimal udnyttelse af brændet, kan du vælge en brændeovn med et af vores to luftsystemer – **CleverAir eller ElectronicAir** – der er henholdsvis et mekanisk og et elektronisk system til regulering af lufttilførslen til ovnens forbrænding.

Ved at vælge ét af vores avancerede **luftsystemer** slipper du for manuelt at skulle regulere luftindtaget i din brændeovn og er sikret korrekt **lufttilførsel** – i alle faser af forbrændingen. Det eneste, du skal gøre, er at tænde op og lægge nyt brænde på. Resten sørger ovnen for.

Læs mere side 87.

CleverAir

Electronic Air

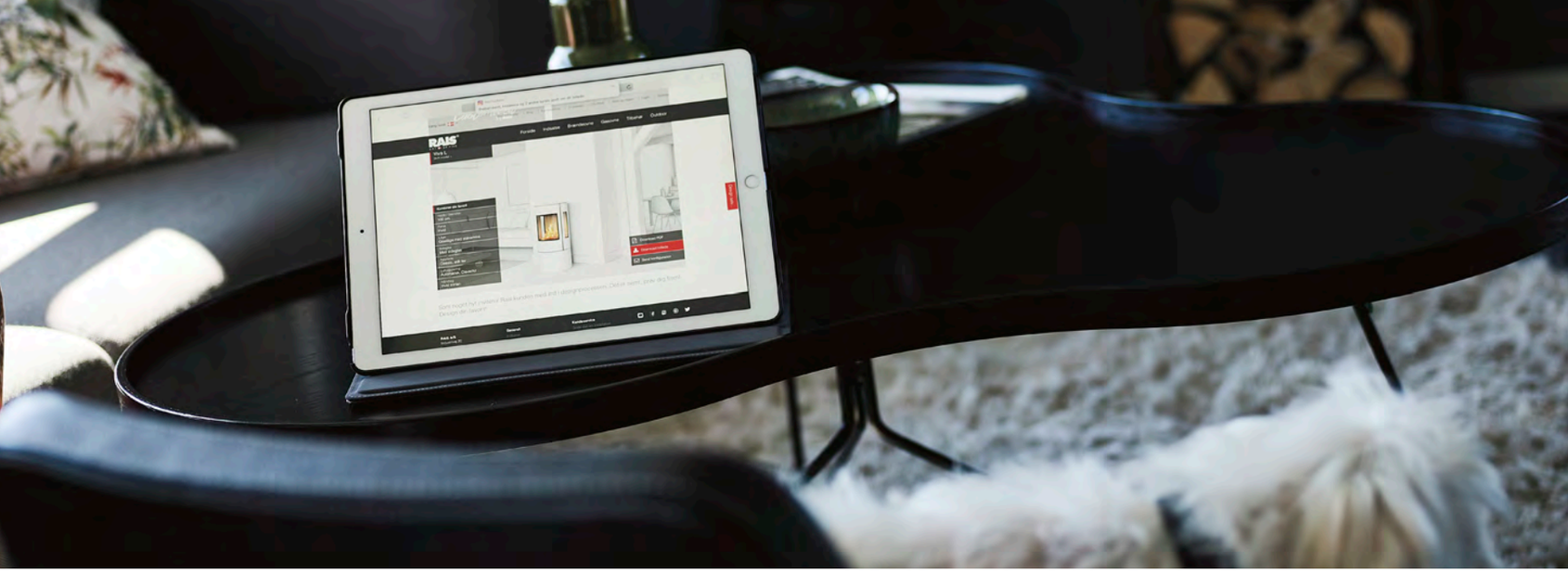

DESIGN SELV

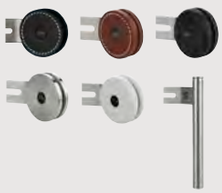

1

MODEL

Vælg din favoritbrændeovn i netop den højde, der passer til dit hjem.

2

FARVE

Vores brændeovne fås i et smukt udvalg af populære, nordiske nuancer.

3

HÅNDTAG

Et håndtag er en lille detalje, der gør en stor, æstetisk forskel.

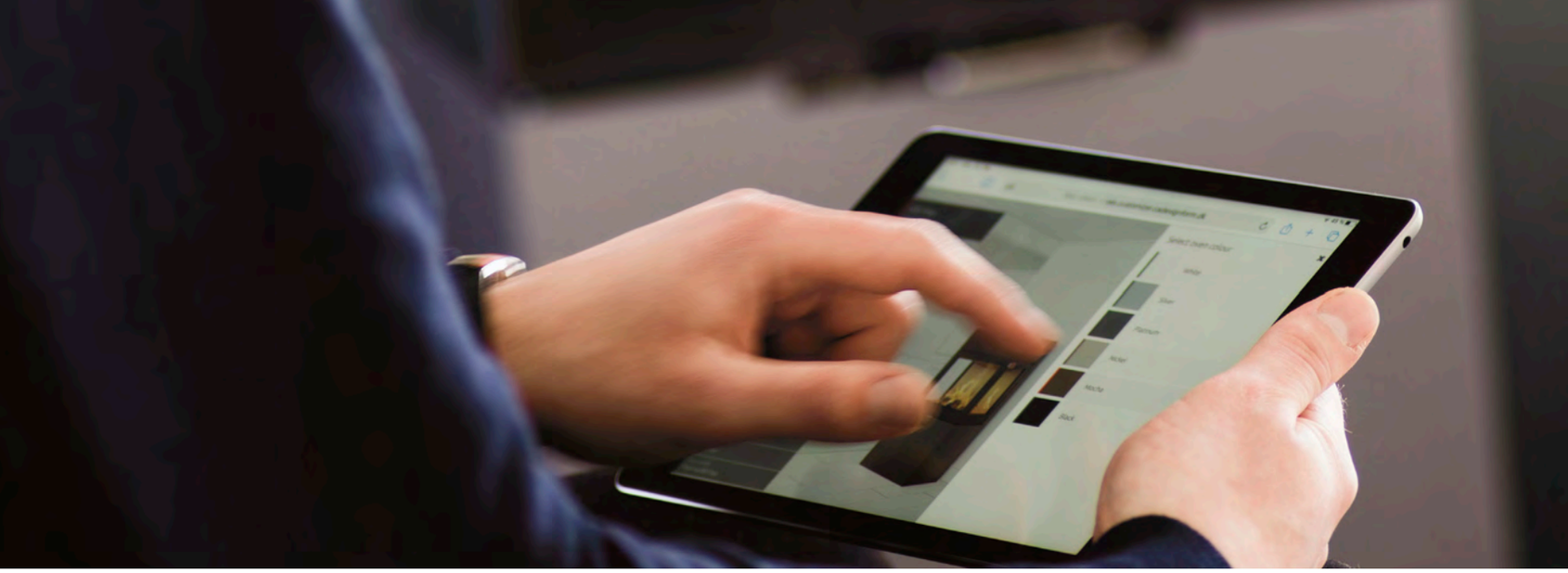

DESIGN DIN EGEN BRÆNDEOVN

Brug vores Customizer, og design din egen brændeovn. Gå på opdagelse i de mange muligheder, og skab dit helt personlige udtryk.

Med Customizer-funktionen på vores hjemmeside www.rais.com kan du hurtigt og let designe din egen brændeovn og afprøve vores mange unikke designdetaljer, før du træffer dit endelige valg.

Prøv dig frem med de mange kombinationsmuligheder, indtil du rammer netop den stil, som du bedst kan lide.

CleverAir

Electronic Air

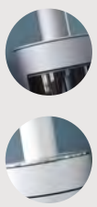

4

LÅGE

Vælg mellem låger med glas- eller stålramme.

5

LUFTINDTAG

Med manuel, ElectronicAir eller CleverAir er det let at fyre effektivt, økonomisk og grønt.

6

SKORSTEN

Vælg røgrør i samme farve som ovnen.

 EFFEKT 3-7 KW I AREAL 45-105 m² I 6 FARVER I 5 HÅNDTAG

RAIS CARO

RAIS Caro er en mindre brændeovn med en smuk oval form og et let og elegant udtryk, der gør den til et oplagt valg til mindre rum i for eksempel sommerhuse. Selv om RAIS Caro ikke er stor af format, tilbyder den et storslået kig til flammerne gennem både de brede sideglas og lågen og spreder hygge og varme i hele rummet. For at sikre rene ruder og frit udsyn til de smukke flammer har RAIS Caro coated glas, der minimerer risikoen for soddannelse.

Design RAIS Caro, som du bedst kan lide den, og vælg mellem forskellige farver, håndtag og andet valgfrit tilbehør.

DESIGN SELV

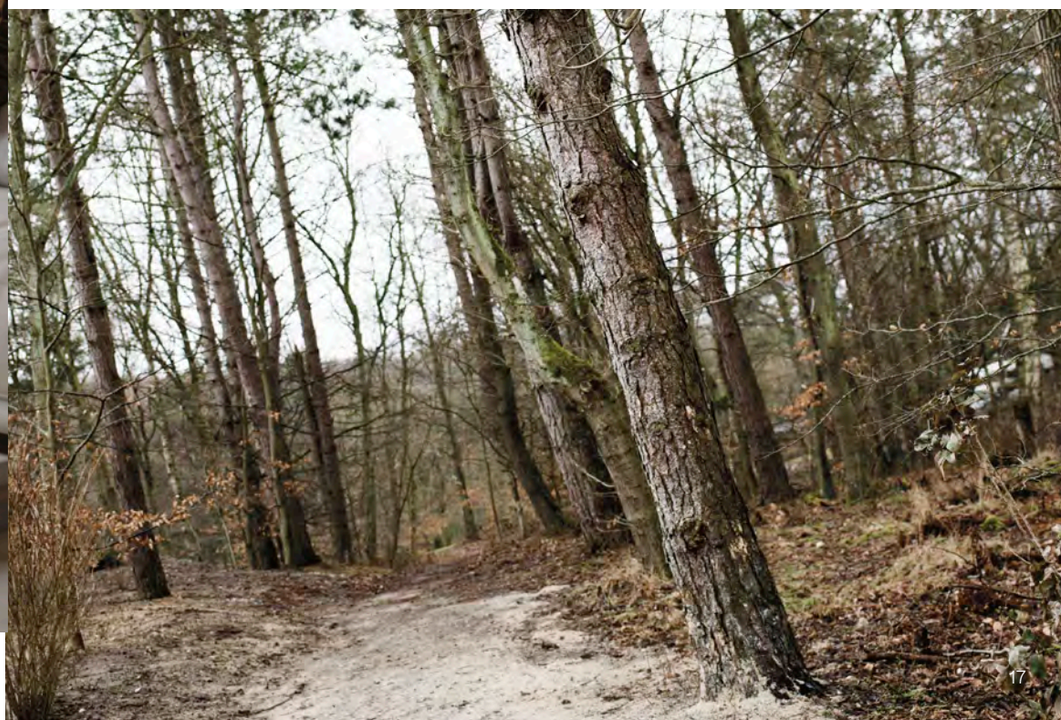

RAIS CARO SST

DESIGN SELV

Caro fås også i modellen Caro SST, der adskiller sig ved at være beklædt med fedtsten. De rå, naturlige fedtsten giver ovnens smukke, ovale form og elegante udtryk et rustikt modspil, mens stenenes smukke aftegninger bidrager til ovnens elegance. Fedtstenene har også en praktisk funktion, idet de akkumulerer ovnens varme og sikrer, at ovntemperaturen holder sig over stuetemperatur i 4-5 timer.

Caro SST er relativt lille i størrelsen, men ovnen giver alligevel en suveræn oplevelse af flammerne gennem de brede sideglas og den store låge.

Design Caro SST, som du bedst kan lide den, og vælg mellem forskellige farver, håndtag og andet valgfrit tilbehør.

EFFEKT 3-7 KW I AREAL 45-105 m^2 I 6 FARVER I 5 HÅNDTAG

EFFEKT 2-9 kW I AREAL 30-135 m² I CLEVERAIR/ELECTRONICAIR I DREJBAR 360° I 6 FARVER I 5 HÅNDTAG

RAIS PILAR

Pilar er indbegrebet af skulpturel elegance og fungerer som et blikfang i rummet, der giver din bolig kant og karakter.

Med en højde på næsten to meter indtager Pilar rummet og fanger blikket med sit skulpturelle design, der på én og samme tid er både enkelt og elegant – og markant og iøjnefaldende.

Den store, smukt rundede rude giver en helt unik oplevelse af ilden, der har frit spil i det enorme brændkammer. Håndtaget er udført i et solidt og kraftfuldt design, der understreger ovnens kvalitet og tyngde.

DESIGN SELV

Fås med enten manuelt spjæld, med CleverAir eller med ElectronicAir, hvor lufttilførslen styres med fjernbetjening.

Photo: @patrikmuranrn

RAIS VIVA L 120

DESIGN SELV

reddot design award
winner 2017

Photo: @moapynten

RAIS VIVA L 160

RAIS VIVA L

Viva L er en superenkel brændeovn – rund, elegant og skulpturel. Den smukt buede låges stramme linjer og det diskrete, cirkelrunde håndtag matcher ovnens design.

Vælg mellem en række designdetaljer, og skab netop den Viva L, der passer til din bolig og din indretningsstil.

Fås også som gaspejs.

EFFEKT 3-7 kW I AREAL 45-105 m² I CLEVERAIR I DREJBAR 360° I 6 FARVER I 6 HÅNDTAG

RAIS VIVA L 140

RAIS VIVA L 120

RAIS VIVA L 100

RAIS VIVA L 120

Photo: @thenordicbarnhouse

RAIS NEXO 100

RAIS NEXO

Med sit firkantede og rene design er Nexo diskret og på én og samme tid iøjnefaldende. Intet bryder den glatte overflade, og der er frit udsyn til flammerne gennem de store, rektangulære glasruder.

Med sin underspillede æstetik passer Nexo ind i ethvert interiør, men er især det perfekte match til moderne, strømlinet arkitektur og en minimalistisk boligstil.

Design Nexo præcis, som du ønsker. Vælg mellem en lang række detaljer som for eksempel farve, højde, med eller uden sideglas og forskellige håndtag.

Fås også som gaspejs.

DESIGN SELV

RAIS NEXO 185

effectphoto.dk

RAIS NEXO 100

RAIS NEXO 160

RAIS NEXO 120

INDRET MED MULTIBOXE

Kombinér din nye brændeovn med multiboxe og skab din helt egen stil.

Med multiboxe kan du skabe en helt unik indretning. Brændeovnen vil visuelt fremstå som en integreret del af et møbel. Placér multiboxene præcis, som du synes, og brug dem som bænk, til opbevaring af brænde eller begge dele.

Multiboxe fås som tilvalg til Nexo, Viva L, Q-Be, Q-Tee 2 og 600 Max.

Se mere side 109

Photo: Lindawage

RAIS NEXO 140

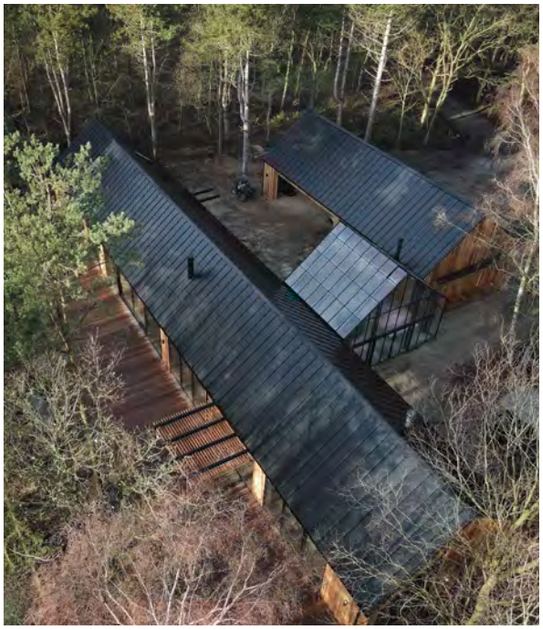

THE NORDIC BARN HOUSE
ARKITEKTENS FAVORIT

Midt i den skønneste natur på en storslået, sydvendt skovgrund ligger en moderne, nordisk fortolkning af den traditionelle, tolængede gård – The Nordic Barn House. Boligen, der kombinerer både privatbolig, tegnestue, orangeri og værksted, er udført med spændende, arkitektoniske detaljer og i eksklusive kvalitetsmaterialer.

Hele tre brændeovne fra RAIS har fundet vej ud i skovens dybe, stille ro: En RAIS Viva L spreder varme i det smukke orangeri på kølige dage, mens en RAIS Visio L spiller smukt sammen med køkkenets snedkerfremstillede interiør.
I tegnestuen er valget faldet på en RAIS Nexo som akkompagnement til den eksklusive indretning.

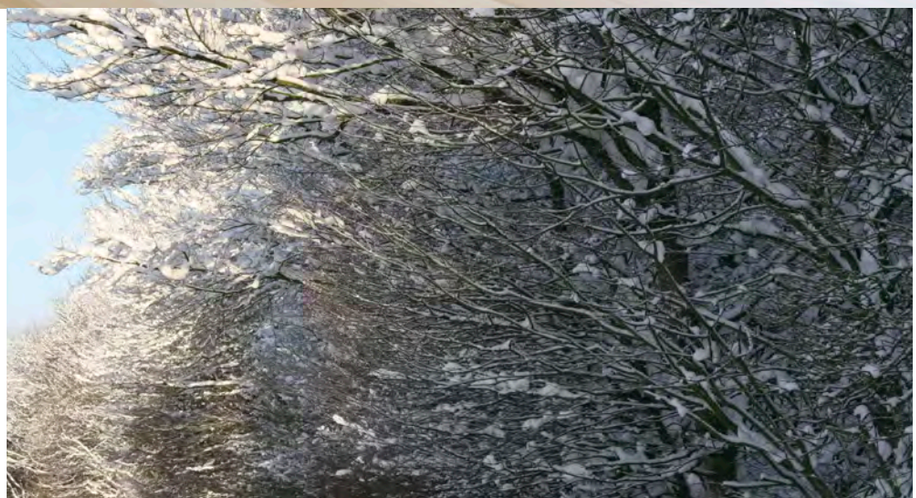

DESIGN SELV

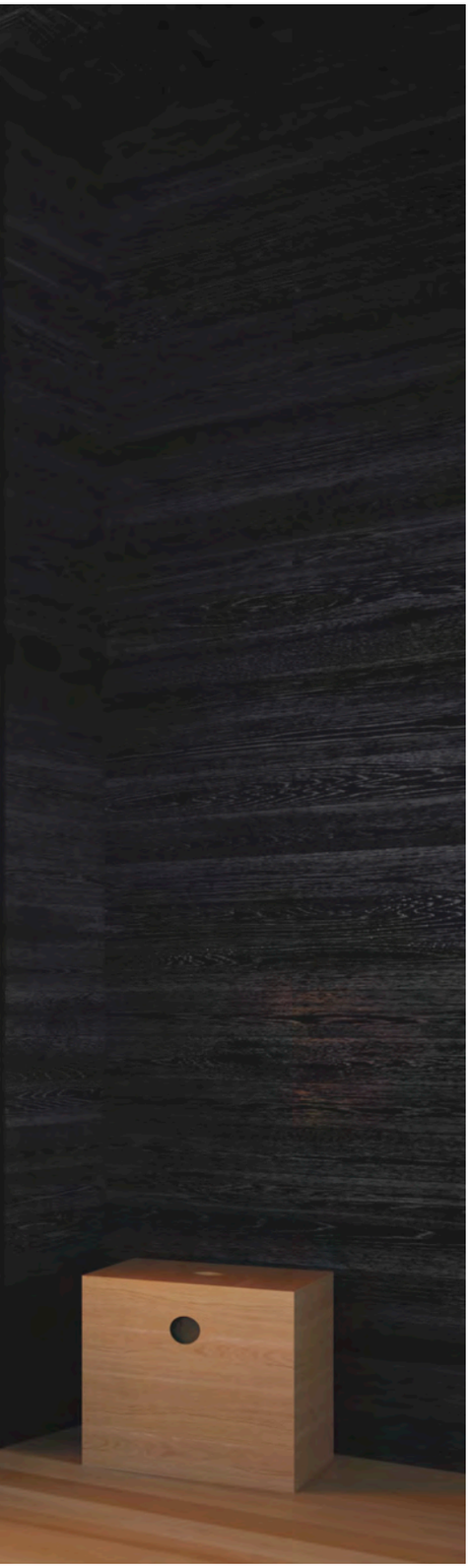

RAIS JUNO L 120

RAIS JUNO L

Nyd naturens helt egen æstetik og funktionalitet med søjlerunde Juno L, der er beklædt med smukke, varmeakkumulerende fedtsten.

Kun den store glasrude og det elegant designede håndtag bryder stenenes fintmønstrede overflade og de rustikke, grå nuancer.

Fedtstenene giver brændeovnen et helt unikt udtryk og har også en praktisk funktion. De akkumulerer varmen, afgiver den lidt efter lidt og sikrer suveræn varmekomfort i din bolig med en ovntemperatur over stuetemperatur i 10 -12 timer.

EFFEKT 2-8 kW **I** AREAL 30-90 m² **I** DREJBAR 360°

RAIS 600-2 MAX

600 MAX

600 MAX er en elegant, fritstående brændeovn med en stilren stålindramning udført i kraftig 4 mm stålplade og et smukt kig til flammerne gennem det store frontglas og de høje sideglas.

Brændkammeret hviler på et fundament, der også fungerer som en rummelig skuffe med mulighed for praktisk opbevaring af fx brænde. Skuffen har et diskret greb og åbner og lukker helt lydløst.

Kombiner 600 MAX med en multibox, som du kan bruge enten som bænk eller til dekorativ opbevaring af brænde, eller tilvælg et varmelagringsmodul, og få optimalt udbytte af forbrændingen.

DESIGN SELV

reddot winner 2021
best of the best

RAIS 600-3 MAX

Photo: @lillaspisbutiken

RAIS 600-3 MAX

RAIS Q-TEE

Selv om du bor i en mindre bolig, behøver du ikke gå glip af brændeovnshygge, knitrende ild og varme. Q-Tee er en lille og elegant brændeovn, der har det hele: lækkert design og effektiv, miljørigtig forbrænding.

Med sin kompakte og opretstående form passer Q-Tee perfekt til små rum og mindre hjem.

RAIS Q-TEE VÆGHÆNGT

DESIGN SELV

RAIS Q-TEE 57

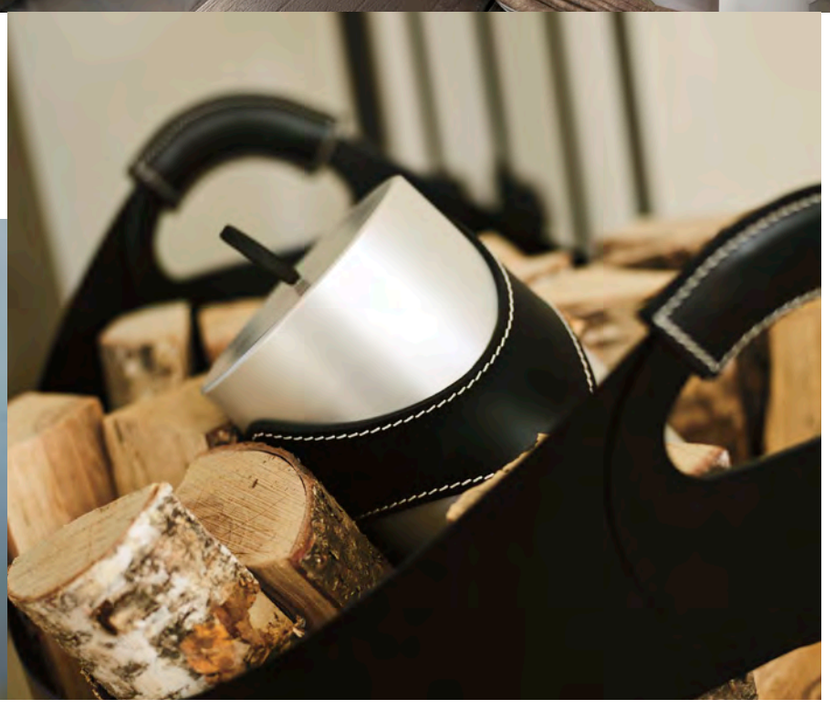

RAIS Q-TEE C VÆGHÆNGT

RAIS Q-TEE C M/BEN

RAIS Q-TEE C M/SOKKEL

Q-Tee C er en lille, elegant brændeovn med et smukt afrundet og organisk udtryk. Brændeovnen byder på en lang række tilvalgsmuligheder, så du kan tilpasse ovnens design til netop din smag og bolig. Vælg blandt andet mellem glas- og stållåge samt rundt håndtag i enten sort eller brunt læder, sort eg og rustfrit stål.

Indretningsmulighederne er mange, og Q-Tee C kan enten stå på gulvet på en plade eller på en betonbænk. Du kan også vælge den med ben, sokkel eller til at hænge på væggen.

Q-Tee C fås med enten åbent eller lukket brændemagasin, med top- eller bagafgang til røgrøret og med AirSystem.

DESIGN SELV

RAIS Q-TEE C

EFFEKT 2-6 kW I AREAL 30-90 m² I M/SOKKEL, BEN ELLER VÆGHÆNGT I 5 HÅNDTAG

RAIS Q-TEE 2

RAIS Q-TEE 2

Q-Tee 2 giver dig et væld af muligheder for at indrette dit hjem med personlighed. Placér den som en integreret del af et brændemagasin for at fremhæve ovnens kubiske design – eller vælg den med ben for at skabe et mere klassisk udtryk.

Vælg mellem ben og sokler i to højder.

Fås også som gasovn.

DESIGN SELV

RAIS Q-TEE 2 M/SOKKEL

DESIGN SELV

RAIS Q-TEE 2 C SST

Q-Tee 2 C SST er en effektiv varmekilde beklædt med fedtsten i changerende grå nuancer og naturens egne mønstre, der giver ovnen et smukt, organisk udtryk.

Fedtstenene akkumulerer varmen fra ovnen og afgiver den langsomt over tid, så du får det ultimative udbytte af dit brænde. Ovnens 180 kg fedtsten holder effektivt på varmen og sikrer en ovntemperatur over stuetemperatur i 5–7 timer.

Udnyt det åbne rum under selve brændkammeret til opbevaring af brænde, eller vælg en lukket model for et mere minimalistisk udtryk.

EFFEKT 3-8 kW I AREAL 45-120 m² I M/ SOKKEL I 5 HÅNDTAG

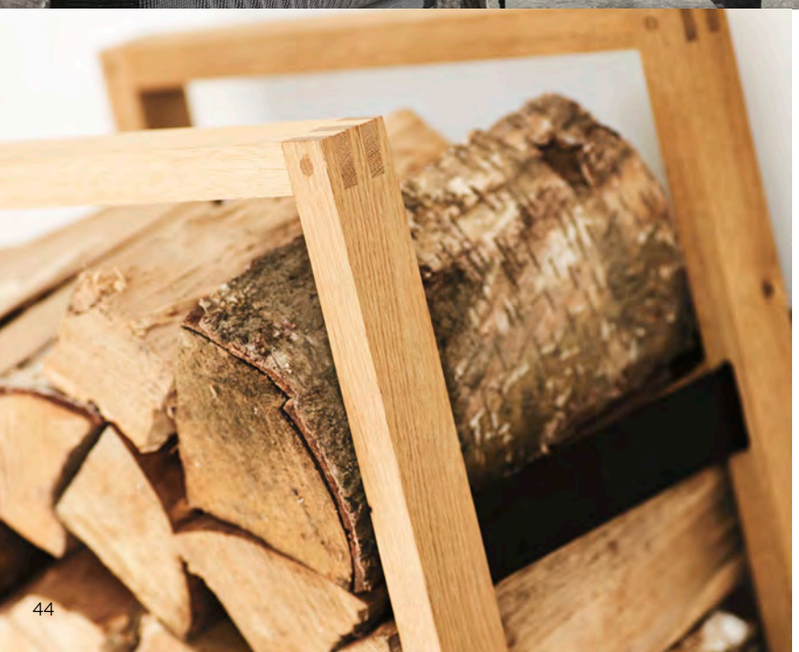

RAIS Q-TEE 2 C M/SOKKEL

DESIGN SELV

RAIS Q-TEE 2 C M/BEN

Q-Tee 2 C er en suveræn fusion af form og funktion, design, detaljer, effektivitet og miljørigtig forbrænding. Brændeovnen har en kvadratisk front med en smuk, afrundet form og en stor glasrude.

Placér Q-Tee 2 C på ben for at skabe et mere klassisk brændeovnslook, eller kombinér den med brænde-magasin for et funktionelt og moderne design.

Fås også som gaspejs.

RAIS Q-TEE 2 C

EFFEKT 3-8 kW I AREAL 45-120 m² I M/ SOKKEL ELLER BEN I 5 HÅNDTAG

RAIS Q-BE

Q-Be fanger blikket med sit stærkt skulpturelle udtryk, sin smarte drejesokkel og et fascinerende kig til ilden.

Q-Be adskiller sig markant fra andre brændeovne med sit nyskabende design. Skulpturel og firkantet fylder den i rummet og giver karakter til ethvert boliginteriør.

Den store glasrude dækker to af ovnens sider og giver et smukt kig til ilden. Drej den øverste del af brændeovnen, og giv dig selv mulighed for at nyde ilden, uanset hvor du opholder dig i rummet.

RAIS Q-BE XL

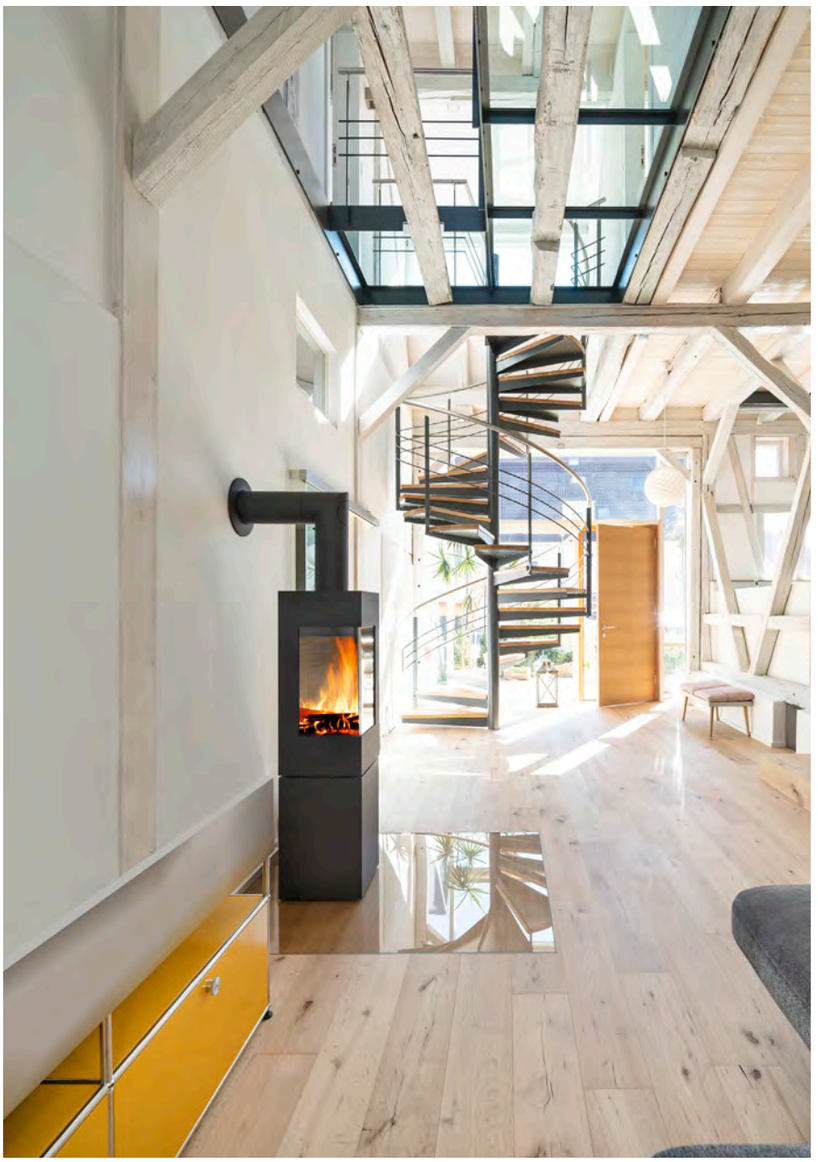

RAIS Q-BE

Photo: @bernhardmuellerfoto.de / Althaus modernisieren

DESIGN SELV

HÆVE-/SÆNKE INDSATSE

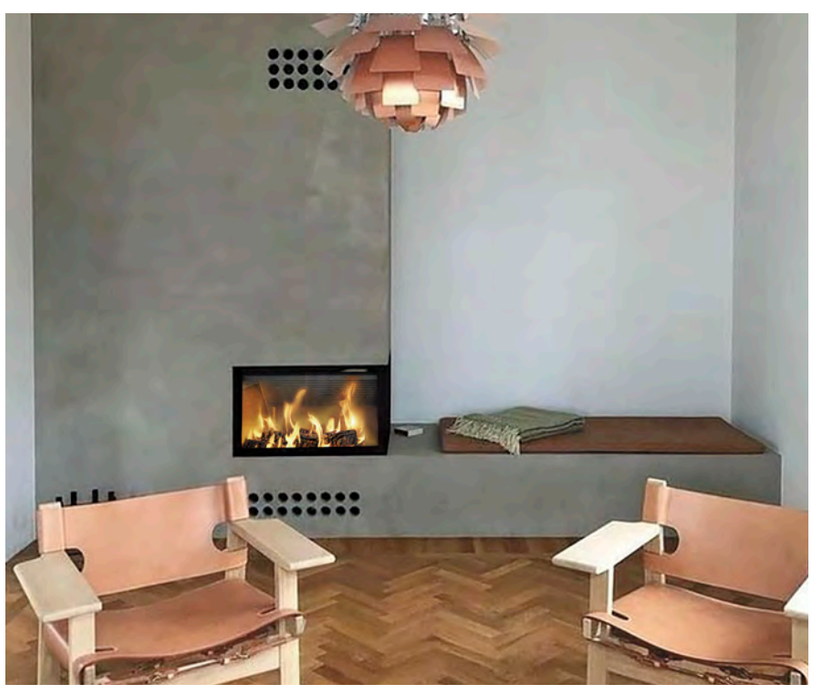

ÆSTETISK & FUNKTIONEL ELEGANCE

RAIS indsatse med hæve-/sænkelåge er rendyrket elegance – både æstetisk og funktionelt. Indsatsene er ultra-enkle og stilrene i deres udtryk og tilbyder en helt unik funktionalitet med en hæve-/sænkelåge, der skydes op og forsvinder, når den åbnes.

RAIS VISIO UNIQ

VISIO UNIQ

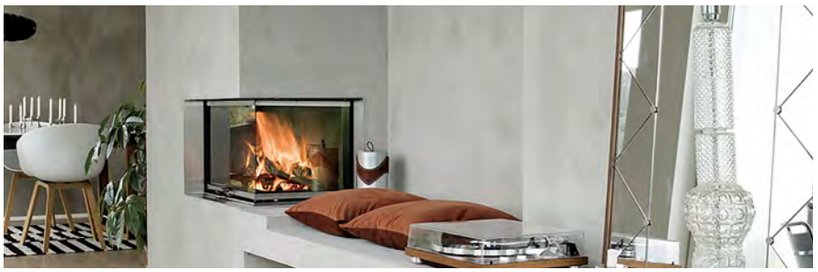

RAIS VISIO

VISIO 1

VISIO 2

VISIO 3

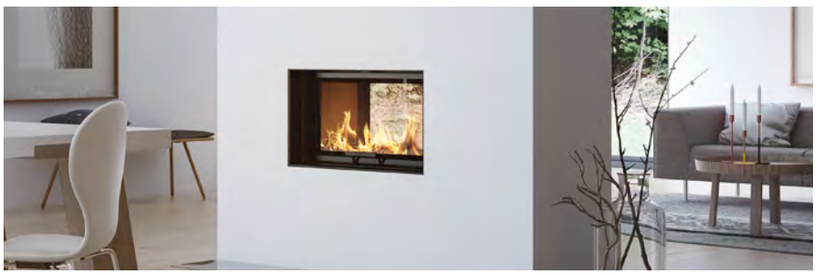

RAIS VISIO 2:1

VISIO 2:1

RAIS VISIO 3:1

VISIO 3:1

RAIS VISIO L

VISIO 2 L

VISIO 3 L

INDRET MED ILD. VISIO ER EN SERIE AF EKSKLUSIVE PEJSEINDSATSE, DER GIVER DIG FRIHEDEN TIL AT INDRETTE DIN BOLIG PRÆCIS, SOM DU VIL.

RAIS VISIO

DESIGN SELV

Uanset om du bygger nyt eller vil integrere en pejseindsats i dit eksisterende hjem, er der en Visio, der passer til din boligs arkitektur. Serien omfatter syv modeller, og du kan for eksempel vælge en Visio med glas på en, to eller tre sider – eller en Visio 2 L eller 3 L med ekstra højde og bredde.

Vælg din Visio med en ramme i sort eller rustfrit stål – eller måske uden ramme – og vælg mellem håndtag i træ eller stål.
Indbyg din Visio i et hjørne, brug den som rumdeler, nyd ilden i to forskellige rum, eller design dit helt unikke ildsted med præfabrikerede betonelementer.

Visio-serien fås også til gas.

Vidste du, at indsatse fra RAIS adskiller sig særligt ved, at ruderne er fremstillet af coated glas, der modvirker soddannelse?

EFFEKT 5-9 kW I AREAL 75-120 m² I 3 HÅNDTAG

RAIS VISIO 3

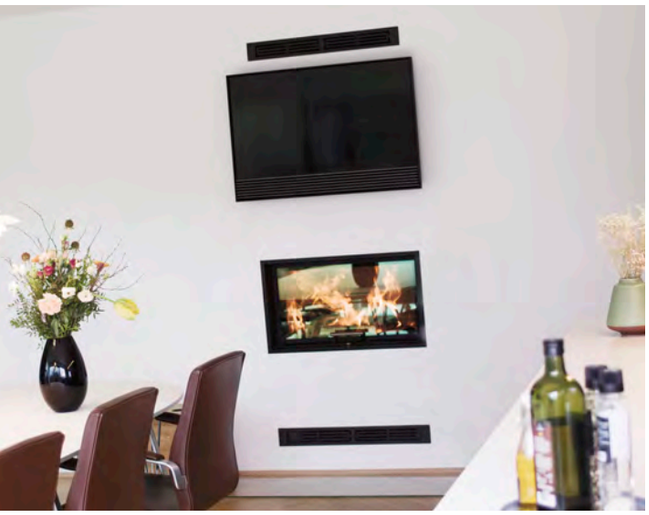

RAIS VISIO 1

RAIS VISIO 2

EFFEKT 5-9 kW I AREAL 75-120 m² I 3 HÅNDTAG

RAIS VISIO UNIQ

OPLEV ET FLAMMEBILLEDE UD OVER DET SÆDVANLIGE

Som navnet antyder, er Visio Uniq noget ganske særligt og tilbyder en stilren, tidløs elegance ud over det sædvanlige. Indsatsen er designet sådan, at den nederste ramme er skjult, og dermed tilbyder Visio Uniq et endnu større og smukkere flammebillede – og et helt uforstyrret kig til ilden.

Det eneste, der bryder indsatsens rene linjer, er håndtaget, der er tilføjet for at forenkle betjeningen.

Hvilken type brændeovn har de smukkeste flammer og spreder mest hygge – ovne til gas eller brænde?

I en nybygget villa har beboerne indrettet sig med begge dele. I husets læsekrog spreder en Visio 90 3S til gas hygge og varme, mens hjemmets sofaer er centreret omkring det panoramiske flammebillede i en Visio 1 til brænde.

Begge indsatse byder på et smukt og levende flammebillede og autentisk brændeovnshygge, og det er med andre ord ikke til at se det, hvis man ikke lige ved det.

SMUKKE FLAMMER MED BÅDE GAS OG BRÆNDE

RAIS VISIO 2:1 - TUNNEL

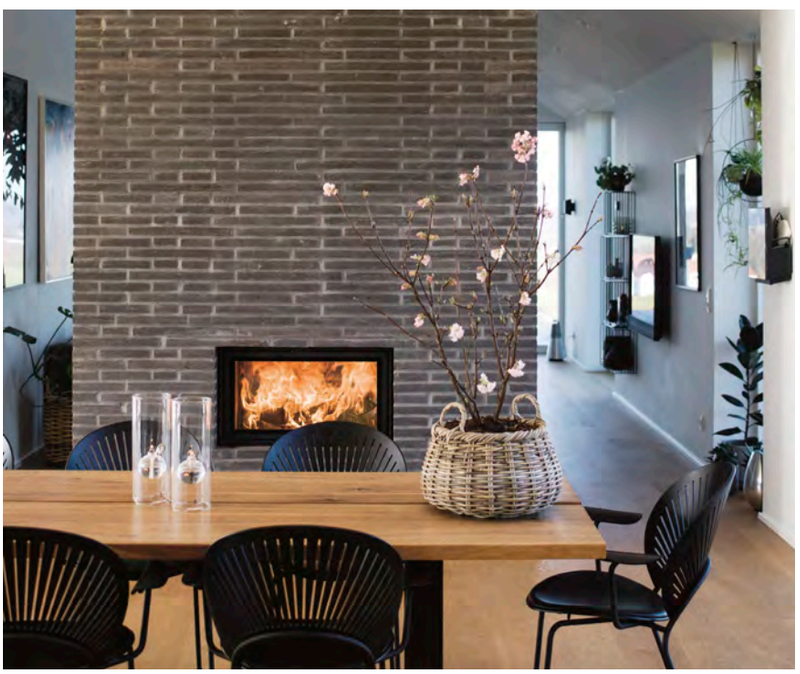

RAIS VISIO 3:1 - RUMDELER

Photo: @moapynten

RAIS VISIO 3 L

EFFEKT 8-12 kW I AREAL 120-180 m² I 3 HÅNDTAG

RAIS VISIO 2 L

BIG IS BEAUTIFUL
XL VIEW TO THE FLAMES

EFFEKT 8-12 kW I AREAL 120-180 m² I 3 HÅNDTAG

PEJSE-
INDSATSE

FULDEND DIN BOLIGS ARKITEKTONISKE UDTRYK

RAIS pejseindsatse er den ultimative løsning til indbygning i eksisterende ildsteder eller nybyggeri. De mange forskellige indsatse åbner for en verden af kreative, arkitektoniske muligheder, hvor æstetik, design og god varmeøkonomi går op i en højere enhed og fuldender din boligs udtryk.

Vælg din RAIS pejseindsats med enten glas- eller stålramme alt efter ønske.

RAIS 500

500[1]

500[2]

500[3]

RAIS 600

600[1]

600[2]

600[3]

RAIS 700

700

RAIS 900

900

RAIS 2:1

2:1

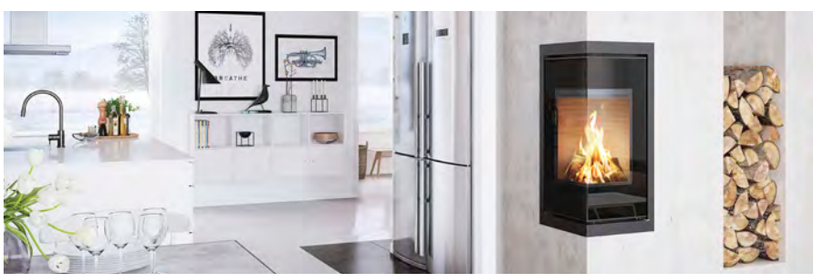

RAIS Q-BE

Q-BE

RAIS 500[2]

RAIS 500 er en mindre indsats, der i kraft af sin størrelse er ideel til indbygning i mindre rum og boliger, som fx sommerhuse, hvor pladsen er trang, og hvor indsatsen ikke skal dominere rummet.

Modellen er også velegnet til indbygning i eksisterende pejse og ildsteder, hvor den skaber et moderne og tidløst indtryk og ikke mindst tilbyder en markant bedre opvarmning af boligen.

Med mulighed for at vælge RAIS 500 med glas på én eller flere sider er indsatsen fleksibel og kan let tilpasses forskellig arkitektur og boligindretning. Glasset er coated for at undgå soddannelse og sikre rene ruder.

RAIS 500[1]

RAIS 500

RAIS 500³

RAIS 600³

Med sit kvadratiske, næsten kube-formede design har RAIS 600 et unikt formsprog, der adskiller sig fra andre og udstråler sit helt eget særpræg.

Nyd ilden gennem store glasflader, der skaber en illusion af åbent ildsted.

Vælg mellem glas på en, to eller tre sider, stål- eller glaslåge og højre- eller venstrevendt model indbygget i et hjørne eller måske i et eksisterende ildsted.

RAIS 600

RAIS 600[2]

RAIS 600[1]

Photo: fermacell® ACOUSTIC

RAIS 700

Ovnen har et enkelt og helt rent design, der smukt indrammer ilden. Den brede glasrude giver den ultimative oplevelse af flammerne, og med ekstra god plads i brændkammeret til store brændestykker bliver flammebilledet ekstra effektfuldt.

Designets minimalistiske linjer bliver understreget af det diskrete håndtag. Skab et råt og rustikt udtryk med låge i stål, eller vælg en låge i glas for et mere stramt look.

EFFEKT 3-7 kW I AREAL 45-105 m^2

Et iøjnefaldende og ekstra bredt design, giver pejseindsatsen et markant, råt og ekstravagant udtryk.

Den brede rude skaber et imponerende flammebillede og en panoramaoplevelse ud over det sædvanlige. Det diskrete håndtag er af rustfrit stål.

Vælg mellem stål- og glaslåge.

RAIS 900

RAIS Q-BE

Den elegante Q-Be er designet til indbygning i et hjørne og er med sit minimalistiske udtryk et stilsikkert designobjekt.

Lågens glas er for eksempel støbt i ét stykke, og pejse-indsatsens elegante håndtag er diskret skjult under lågen.

EFFEKT 4-8 kW I AREAL45-105 m²

RAIS 2:1

RAIS 2:1 har glas i bredformat på to sider og er designet til indmuring, så du kan nyde ilden og pejsehyggen fra to rum i dit hjem.

De store glasruder skaber et imponerende flammebillede, der fanger blikket og gør pejseindsatsen til boligens visuelle omdrejningspunkt.

Vælg mellem stål- og glaslåge.

FORM & FUNKTION - INDRET MED RAIS

RAIS tilbyder et spændende udvalg af boliginteriør, der i stil og design matcher vores brændeovne og indsatse. Boligtilbehøret forener form og funktion og tilfører ikke blot smukke designdetaljer til dit hjem, men også en praktisk funktionalitet, der gør en forskel.

INTERIØR

WOODFRAME

Elegant opbevaring af brænde i olieret eg i natur eller røget nuance. Vend den som du vil, hæng den på væggen eller stil den på gulvet. Bemærk de lækre detaljer i hjørnerne, der er samlet med både tapper og dyvler.

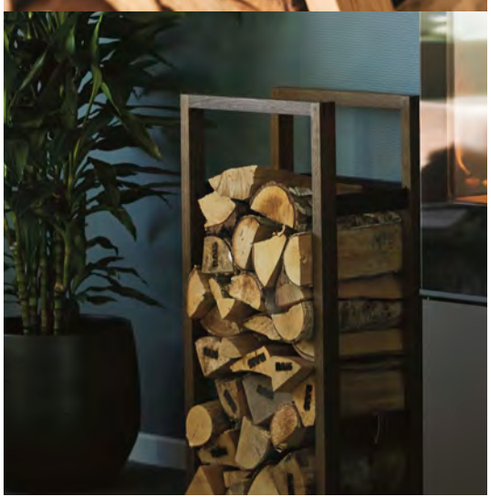

Woody kombinerer fine detaljer, lækre kvalitetsmaterialer og praktisk enkelhed. Prøv selv, hvor ubesværet det kan være at bære brænde ind med Woody.

WOODY

WOODBOX

Gem brændet af vejen i Woodbox, eller brug den til opbevaring af andre ting.

Woodbox er en praktisk og elegant løsning til din bolig. Den smukke Woodbox er kvadratisk og designet med låg, der flugter boksens kanter. Fås i olieret eg i natur eller røget nuance.

BUTEO

Ildrager, kost og skovl med holder i et organisk design. Til vægmontering eller til placering på gulv på rund betonfod. Håndtag i rustfrit stål eller læder.

Til væg

Til gulv

SOLO

Solo pejseværktøj består af kost, skovl og ildrager i et enkelt, stilrent og praktisk design.
Sættet er fremstillet i rustfrit stål med fint rundede hjørner og er monteret på en matchende stander med en stabil, firkantet fod.
Solo fås også med kun ildrager og stander.

TETRA

Til væg

Til gulv

Pejseværktøj med tre dele i et råt design, der kombinerer stål, jern og beton.
Til vægmontering eller gulv. Håndtag i rustfrit stål eller læder.

WALL TOOLS

Til gulv

Til væg

Wall tools er rendyrket minimalisme med skafter i rustfrit stål, sorte silikonehåndtag og holder i sort, grafisk design.
Til vægmontering eller placering på gulv på fod i letbeton.

CARRY

Med sit arkitekttegnede, organiske design genopfinder Carry den klassiske brændekurv og giver den et nutidigt og levende udtryk. Vælg mellem sort eller cremehvid. Begge varianter har håndtag i sort eller cognacfarvet læder.

LIGHTING

Lighting er en eksklusiv opbevarings-boks til optændingsbrikker i aluminium med sort eller cognacfarvet læder.

Rustik og skulpturel brændereol i to størrelser og med to eller tre rum til opbevaring. Vend reolen om, og brug den som bænk i stedet.

WOOD
RACK

CONSTANT

Constant er en slidstærk bænk i en smuk, grå nuance fremstillet i fiberbeton, der skaber et råt og enkelt udtryk både inde og ude. Bænken kan også anvendes som fundament for Q-Tee og Q-Tee 2.

WOODWALL
FREESTANDING

Brug Woodwall Freestanding som rumdeler eller som en skulptur i rummet. Fås i to størrelser og i sort eller hvid. Wall Tools kan påmonteres.

WOODWALL

Woodwall til opbevaring af brænde er genial i al sin enkelhed. Vægholderen fås i to størrelser, med og uden bagplade, og i sort eller hvid. Dekorativ og praktisk.

DETALJER, DER GØR EN FORSKEL

RAIS tilbyder en vifte af tilbehør, der både optimerer brændeovnens funktionalitet men også ovnens æstetiske udtryk. Vælg for eksempel røgrør i samme farve som selve ovnen for at fuldende brændeovnens design, eller Airsystem og Airkit for at sikre en optimal forbrænding.

TILBEHØR

RØGRØR

Vælg et røgrør fra RAIS for at fuldende installationen af din brændeovn. Røgrørene fås i nøjagtig samme farve som din brændeovn, og dermed fremstår ovn, røgrør og installation som en helhed og med et smukt, ensartet udtryk. Røgrør fra RAIS er desuden designet med en væsentligt mindre diameter end andre røgrør på markedet og med diskrete og elegante samlinger, der næsten ikke ses. Det er små detaljer, der gør en forskel og sikrer, at din RAIS installation fremstår stilren, eksklusiv og elegant.

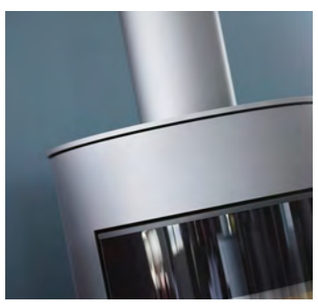

GULVPLADE

Vælg en elegant gulvplade i hærdet glas, der passer til ovnens form. Bemærk, at pladen ganske enkelt skubbes ind til ovnen og let kan fjernes, når der skal gøres rent.

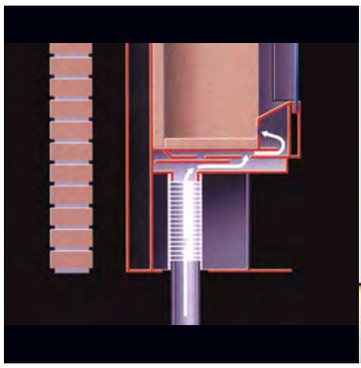

Lufttilførsel gennem gulv

AirKit mellem gulv og ovn

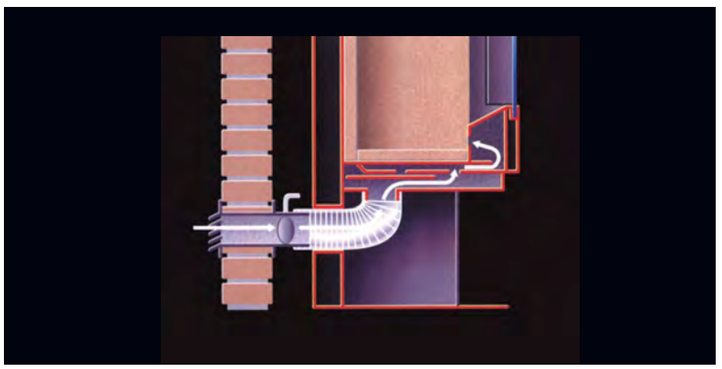

Lufttilførsel gennem bagvæg

AirKit mellem væg og ovn

Afskærmning og spjæld bag ovn

AIRSYSTEM OG AIRKIT

AirSystem er udviklet specielt til lavenergihuse og gennemisolerede huse. Systemet tilfører frisk luft udefra og direkte ind i brændeovnen for at sikre en optimal forbrænding. Selve luftindtaget kan skjules ved at installere det enten i gulvet eller i væggen bag brændeovnen.

AirSystemet er let at tilslutte med vores AirKit, der er tilpasset den ønskede montering i enten væg eller gulv. Kittet består af et flexrør med spændebånd, en afskærmning til brændefaget, en samlemuffe med spjæld og en afdækningskappe.

Muffe med spjæld er meget vigtigt. Uden den vil kold luft strømme ind i ovnen og kan dermed forårsage kondens. Spjældet på samlemuffen og luftindtaget på ovnen skal være lukket, når ovnen ikke bruges.

HOLD VARMEN MED SMUKKE STEN

Få en mere jævn varmefordeling ved at supplere din ovn med varmelagringssten. Ved at tilføre oplagringssten kombineres ovnens evne til hurtigt og behageligt at fordele konvektionsvarmen med oplagring af varme. Hermed gemmes meget af ildens energi i timevis, og udledes gradvist i rummet længe efter at ilden er gået ud.

Udbyttet er et lavt forbrug af brænde, behagelig og hyggelig rumtemperatur og optimal energiudnyttelse.

Varmeakkumulerede sten fås til Pilar, Viva L 120/140/160, Nexo 140/160/185, Q-Be, Juno L, Visio 1, Visio 2, Visio 3 og 600 Max.

R500 2+3 / VISIO 2+3

Konvektionsareal: 190 cm²

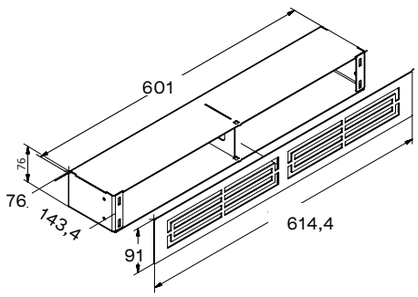

R700

Konvektionsareal: 280 cm²

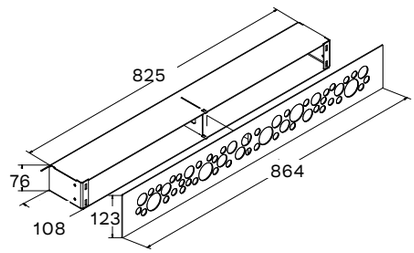

R900

Konvektionsareal: 320 cm²

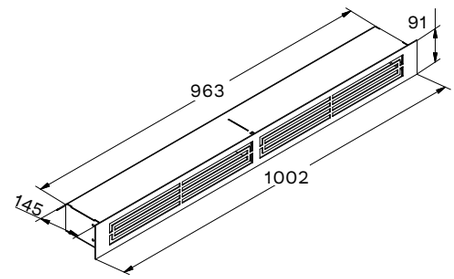

Q-BE

Konvektionsareal: 90 cm²

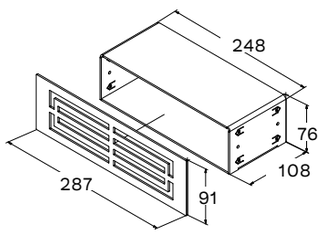

Q-TEE

Konvektionsareal: 147 cm²

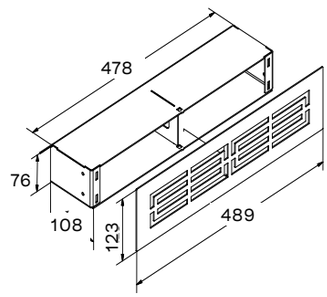

R2:1

Konvektionsareal: 235 cm²

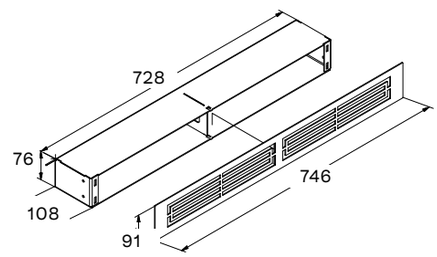

KONVEKTIONSRISTE

Vælg den rette konvektionsrist, der passer præcis til din indsats. Så får du det optimale udbytte af din brændeovn – både hvad angår form og funktion.

R500 / VISIO

Konvektionsareal: 230 cm²

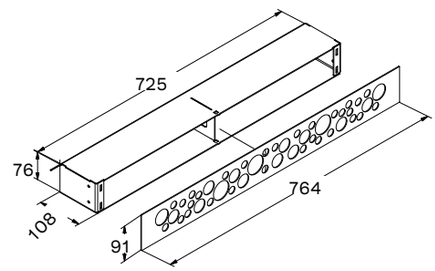

DECORATE WITH FIRE

RAIS®

Outdoor living

OUTDOOR

LEV LIVET UDENFOR

Oplevelser under åben himmel kan noget ganske særligt og skaber en følelse af frihed og fællesskab. Med RAIS kan du leve livet udenfor og sætte ekstra blus på de gode oplevelser.

Tænd et bål, start grillen op – og inviter venner og familie forbi.

Det er livet, når det er allerbedst!

RAIS
GRILL

CIRCLE

Nyd et roligt pusterum fra hverdagen med Circle – kombineret grill og bålfad i cortenstål, der kun bliver smukkere med tiden. Slap af foran ilden, hold en uformel grillfest, eller tilbered et lækkert, hjemmelavet måltid.
Valget er dit.

CIRCLE COVER

Beskyt din Circle grill mod vind og vejr med et specialdesignet cover.

Circle cover er skabt til at holde din Circle grill ren og klar til brug. Coveret er lavet af slidstærkt og vejrbestandigt materiale, der forlænger levetiden på din grill.

RA

Enkelt og minimalistisk bålfad til aftenhygge på terrassen, i haven eller ved stranden.

LIGHT CONE

Dekorativ kegleformet havefakkel med olielampeindsats. Spyd fås i to højder.

KORNETS HUS

Kornets Hus i Vendsyssel er et oplevelseshus om kornets historie, mangfoldighed og anvendelse tegnet af den prisvindende norske arkitekt Reiult Ramstad. De rustikke bygningsmaterialer er inspireret af den skandinaviske natur og brødets sprødhed – og husets form af gamle bageovne.
I og omkring Kornets Hus dyrkes det gode liv, lyder stedets slogan, og RAIS Ra og RAIS Circle er allerede taget i brug.

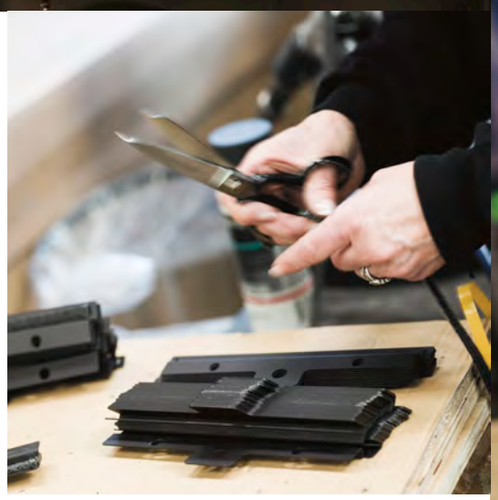

SPECIFIKATIONER

De følgende sider indeholder anbefalinger, specifikationer og tekniske data for hver enkelt ovn, herunder også mål, effekt, partikeludledning og afstand til brændbart materiale. Oplysningerne er alene retningsgivende. Før installation af din brændeovn bør du læse ovnens vejledning grundigt igennem og sætte dig ind i præcis hvilke anbefalinger, der gælder for ovnen.

Vær opmærksom på, at du er forpligtet til at overholde lokale og nationale love og bestemmelser.

Vores løbende tekniske udvikling betyder, at der kan ske ændringer i specifikationer, farver og udstyr. Vi tager desuden forbehold for eventuelle fejl i tekst, data og fotos.

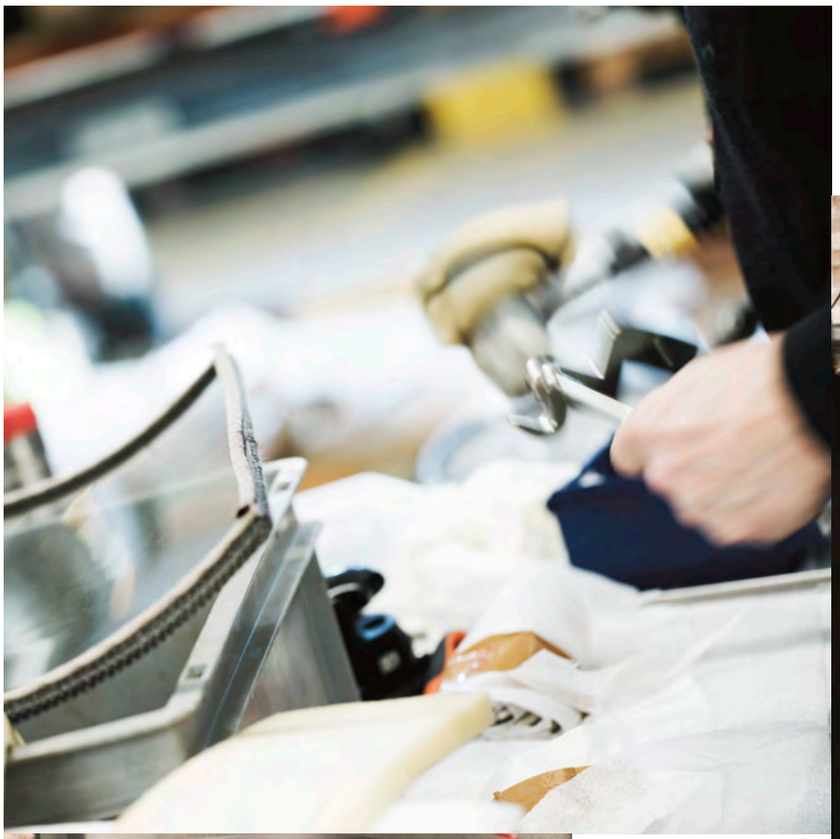

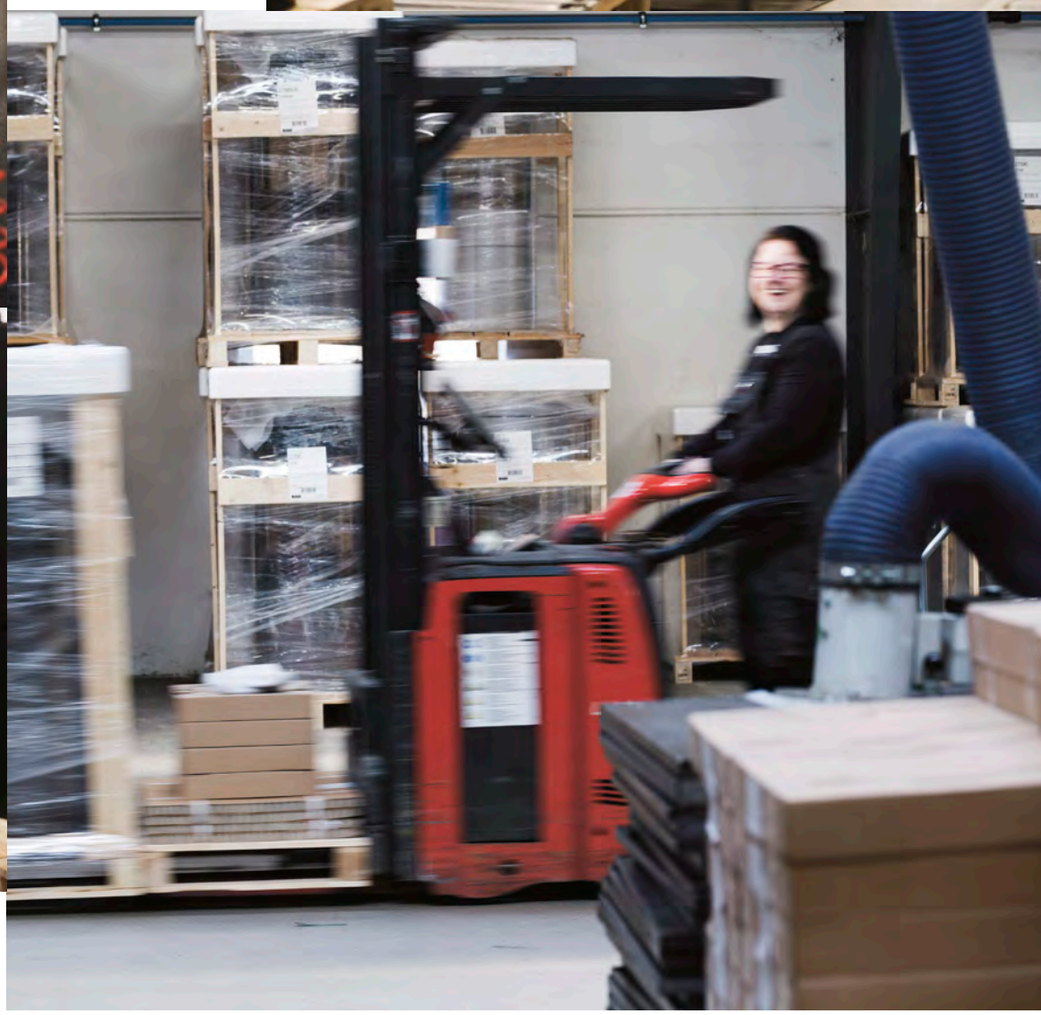

ADVANCED GLASS CONCEPT®

RAIS brændeovne er kendt for sine sodfrie glasruder og smukke flammebilleder. Hemmeligheden bag denne kvalitetsfordel er vores helhedsorienterede tilgang til glassene i brændkammeret. Dette betyder, at vi gennemfører en række tests for hver eneste brændeovn for at sikre, at vi vælger den helt rette glastype, der garanterer et perfekt kig ind til flammerne og en høj varmeeffekt. Vores udvalg af glastyper inkluderer dobbeltglas og særlige infrarøde coatings. Vi går ikke på kompromis og bruger kun de bedste keramiske glas på markedet.

Vælg **ADVANCED GLASS CONCEPT®** for at få en ild, der brænder perfekt og ser ud præcis, som du havde forestillet dig. Sammensætningen af de forskellige slags glas kan variere for hver enkelt ovn – dog med samme formål for øje: at skabe de bedste betingelser for sodfrie glas og et smukt indsyn til flammerne.

INFRARØD COATING
Glas, der er behandlet med infrarød coating, reflekterer syv gange mere varmestråling tilbage i brændkammeret. Dermed stiger forbrændingstemperaturen, hvilket sikrer bedre energieffektivitet, et mindre forbrug af brænde, suveræne udledningsdata og smukke flammer.

STRÅLEVARME
Konstant behagelig og lun rumtemperatur ved hjælp af moderat strålevarme selv ved ovne med store glasruder.

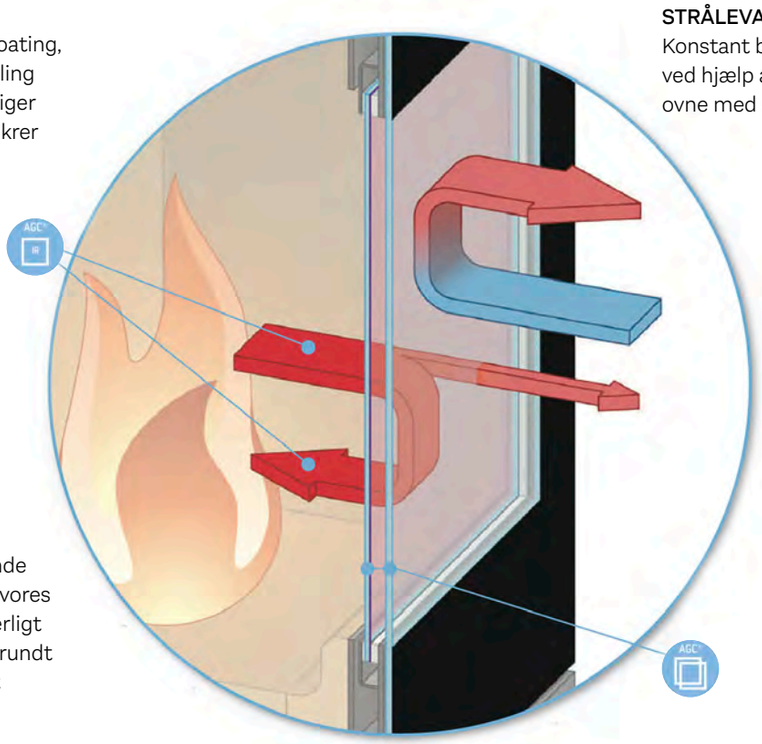

SELVRENSENDE GLAS
For at sikre et frit indsyn til de dansende flammer gennem glasruderne sørger vores avancerede rensesystem for kontinuerligt at sende forvarmet forbrændingsluft rundt i brændkammeret. Det renser glasset indvendigt og holder det frit for sod.

DOBBELTGLAS
Dobbeltglas reducerer varmestråling og forhindrer, at moderne lavenergi- og passivboliger bliver overophedet.

SYMBOLER FOR AGC:

- Ruder med 2-lagsglas og infrarød coating
- Ruder med 2-lagsglas
- Ruder med infrarød coating
- Ruder med enkeltglas

ELECTRONIC AIR

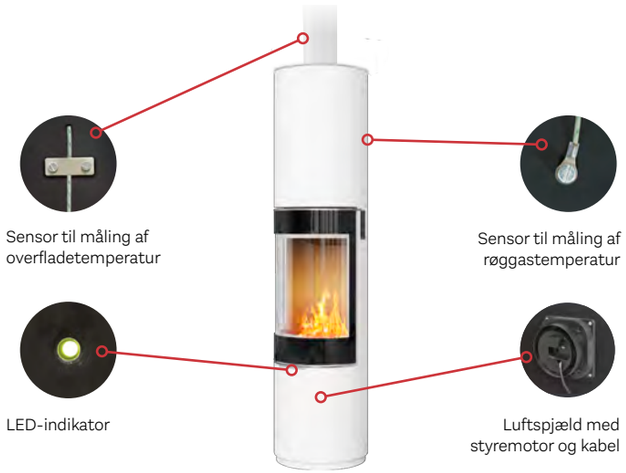

ELECTRONICAIR – SÅDAN VIRKER DET

Sensorer måler temperaturen på ydersiden af brændkammeret og på røggassen i røgrøret. Med udgangspunkt i temperaturmålingerne regulerer det elektroniske luftspjæld automatisk lufttilførslen til brændkammeret for at sikre den perfekte forbrænding.
Når ovnen er varm, er spjældet næsten lukket, men hvis du åbner døren for at fylde nyt brænde på, åbner spjældet automatisk helt igen i cirka 40 sekunder for at sikre en hurtig antænding af brændet.

ElectronicAir leveres desuden med en fjernbetjening, der sikrer, at du hurtigt og effektivt kan regulere luftindtaget manuelt i særlige tilfælde – for eksempel i stormvejr.

CleverAir Electronic Air

CLEVER AIR

CLEVERAIR – NEMT AT FYRE

Med CleverAir er det ekstra nemt at fyre i din brændeovn. Du tænder op og lukker lågen, hvorefter det patenterede CleverAir system styrer lufttilførslen til ovnen. Systemet sikrer, at forbrændingen altid er optimal, så du er garanteret en sund forbrændingsøkonomi, renere luft fra brændeovnen og ikke mindst rene ruder.

Teknikken er baseret på et element af et såkaldt bimetal, der har den særlige egenskab, at det er meget varmefølsomt. Metallet udvider sig og trækker sig sammen igen alt efter temperaturen i ovnen og fungerer dermed som regulator for luften, der passerer til forbrændingen.

SPECIFIKATIONER

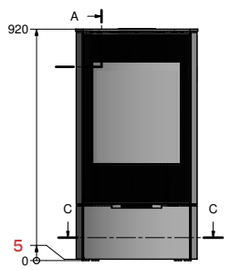

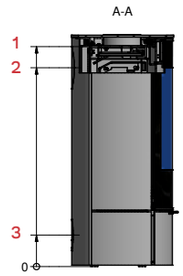

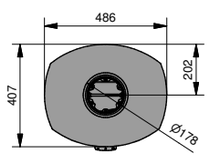

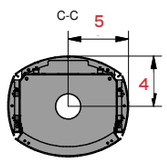

AFSTANDE

Alle mål er ovnens mål med stilleskruer.
Justeres stilleskruer eller drejesokkel, påvirkes højden.
Afstandsmål til brændbar væg gælder for uisoleret skorsten.

1 - Mål til røgafgang top
2 - Mål til røgafgang bag
3 - Mål til luftindtag bagpanel
4 - Mål til luftindtag gulv
5 - Mål til luftindtag gulv fra side

INFO TIL TEGNINGER

”Grøn pil” = opstillingsretning og møbleringsafstand
Afstand til brændbart ved drejsokkel = møbleringsafstand
Alle mål med G = glasmål

RAIS CARO 90

A+

UDEN SIDEGLAS

MED SIDEGLAS

Frontglas

Sideglas

TEKNISKE DATA:

MÅL (B-D-H)		
Brændkammerets indre mål	352-292-446	mm
Røgafgang (diameter)	Ø150	mm
NØGLETAL		
Nominel effekt	5,6	kW
Effekt (min-max)	3-7	kW
Opvarmer (ved 20 gr.)	45-105	m²
Virkningsgrad	80	%
Partikler	1,89 CleverAir / 2,11	g/kg
VÆGT	90	kg

Brændbar væg uden sideglas

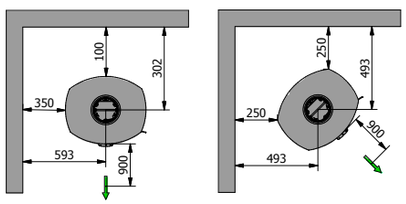

Brændbar væg med sideglas

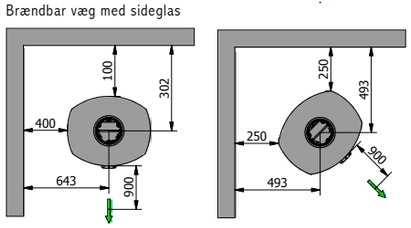

Brændbart loft

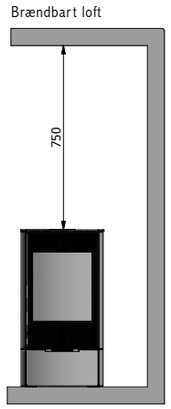

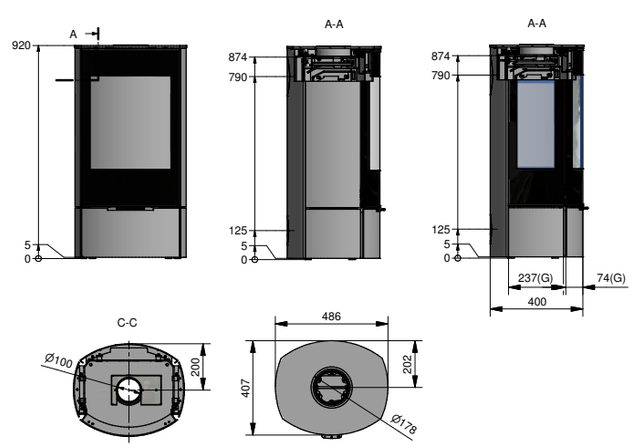

RAIS CARO SST

A+

UDEN SIDEGLAS

MED SIDEGLAS

Frontglas

Sideglas

TEKNISKE DATA:

MÅL (B-D-H)		
Brændkammerets indre mål	352-292-446	mm
Røgafgang (diameter)	Ø150	mm
NØGLETAL		
Nominel effekt	5,6	kW
Effekt (min-max)	3-7	kW
Opvarmer (ved 20 gr.)	45-105	m²
Virkningsgrad	80	%
Partikler	1,89 CleverAir / 2,11	g/kg
VÆGT	161	kg
Varmeakkumuleringssten		

Brændbar væg

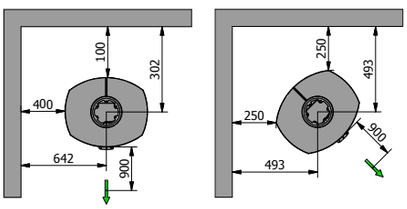

Afstand til drejesokkel = møbleringsafstand

Brændbart loft

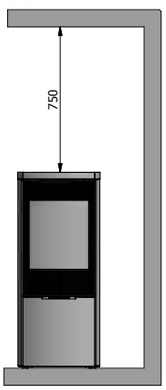

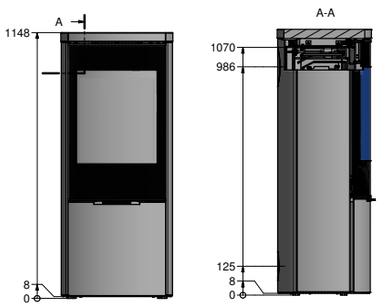

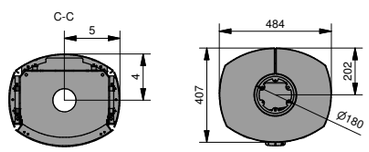

RAIS PILAR

CleverAir

A+

TEKNISKE DATA:

MÅL (B-D-H)		
Brændkammerets indre mål	352-287-286	mm
Røgafgang (diameter)	Ø150	mm
NØGLETAL		
Nominel effekt	4,5	kW
Effekt (min-max)	2-9	kW
Opvarmer (ved 20 gr.)	30-135	m²
Virkningsgrad	81	%
Partikler	1.8	g/kg
VÆGT	140	kg
Varmeakkumuleringssten	120	kg

Brændbar væg

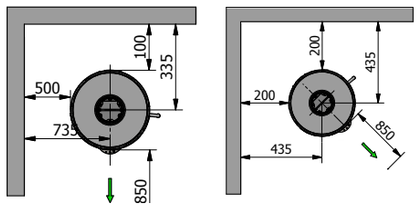

Afstand til drejesokkel = møbleringsafstand

Brændbart loft

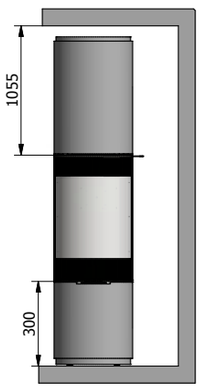

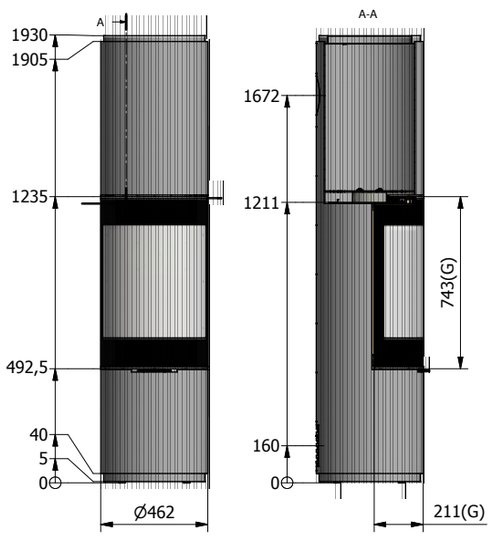

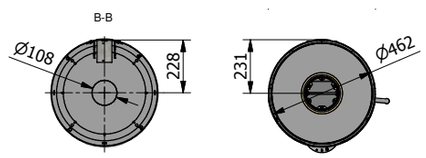

RAIS VIVA L

CleverAir

TEKNISKE DATA:

MÅL (B-D-H)		
Brændkammerets indre mål	352-292-446	mm
Røgafgang (diameter)	Ø150	mm
NØGLETAL		
Nominel effekt	5,6	kW
Effekt (min-max)	3-7	kW
Opvarmer (ved 20 gr.)	45-105	m^2
Virkningsgrad	80	%
Partikler	1,89 CleverAir / 2,11	g/kg
VÆGT	90-100-110-130	kg
Varmeakkumuleringssten	X-24-48-96	kg

A+

UDEN SIDEGLAS

MED SIDEGLAS

Frontglas

Sideglas

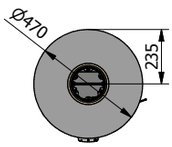

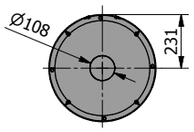

Brændbar væg uden sideglas

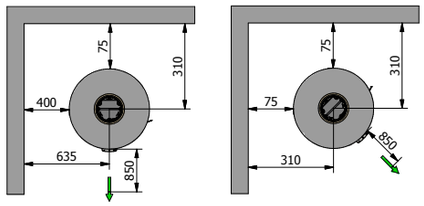

Brændbar væg med sideglas

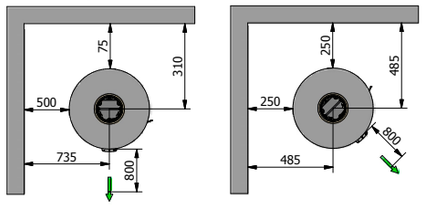

Afstand til drejesokkel = møbleringsafstand

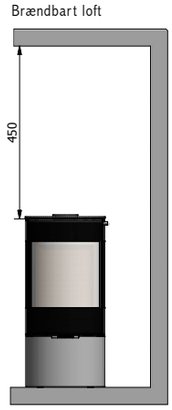

VIVA L 100

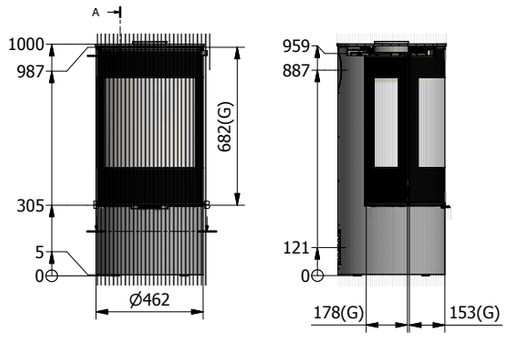

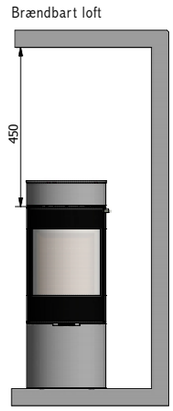

VIVA L 120

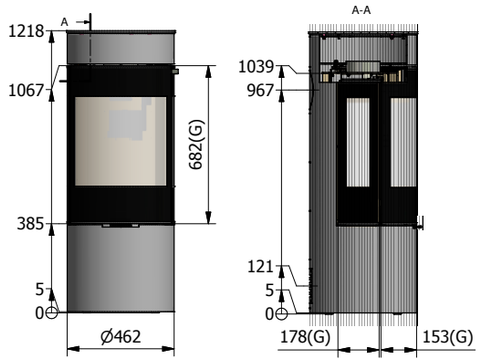

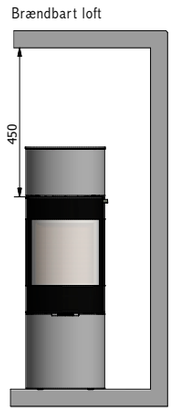

VIVA L 140

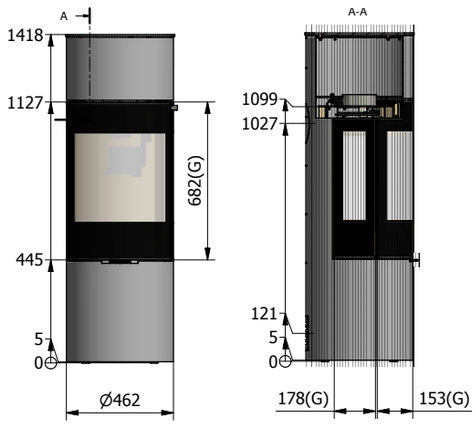

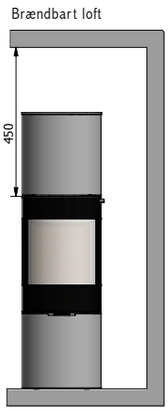

VIVA L 160

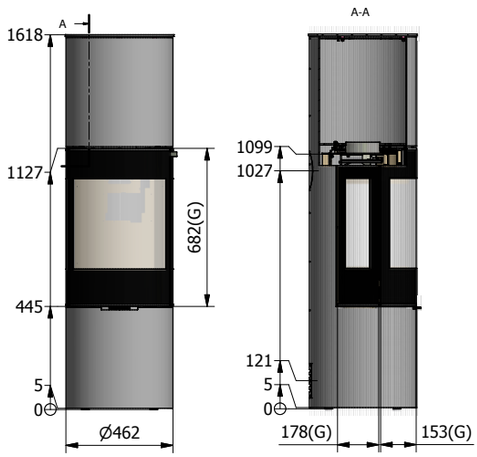

RAIS NEXO

CleverAir

TEKNISKE DATA:

MÅL (B-D-H)		
Brændkammerets indre mål	344-253-510	mm
Røgafgang (diameter)	Ø150	mm
NØGLETAL		
Nominel effekt	5,7	kW
Effekt (min-max)	3-7	kW
Opvarmer (ved 20 gr.)	45-105	m²
Virkningsgrad	80	%
Partikler	2,24	g/kg
VÆGT	125-140-166-176-180	kg
Varmeakkumuleringssten	X-X-36-72-120	kg

A+

LÅGE MED GLAS

LÅGE MED STÅLRAMME

MED SIDEGLAS

Frontglas

Sideglas

Brændbar væg uden sideglas

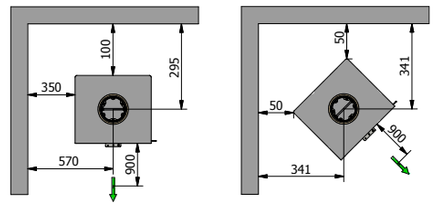

Brændbar væg med sideglas

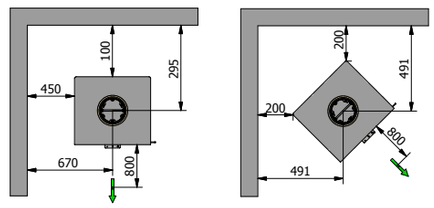

Afstand til drejesokkel = møbleringsafstand

Brændbart loft

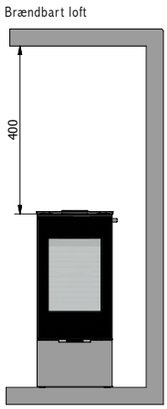

NEXO 100

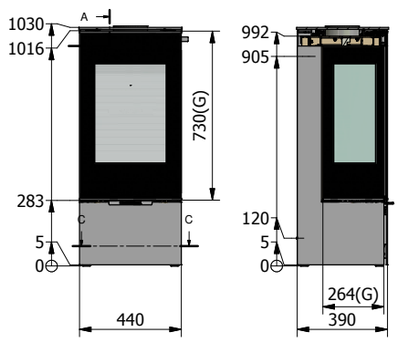

Brændbart loft

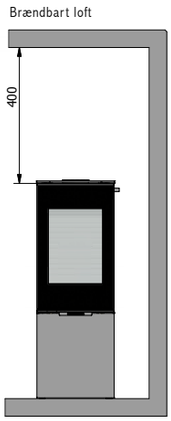

NEXO 120

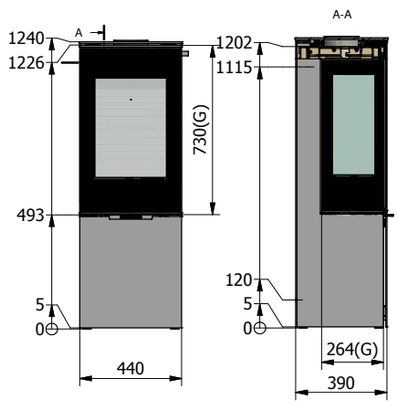

Brændbart loft

NEXO 140

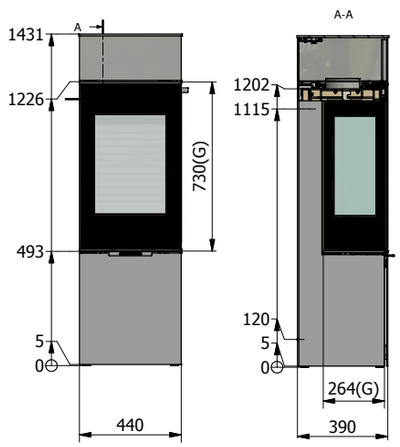

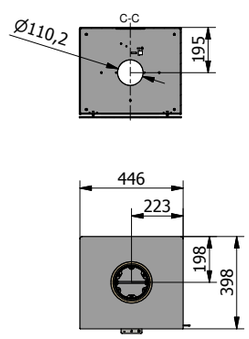

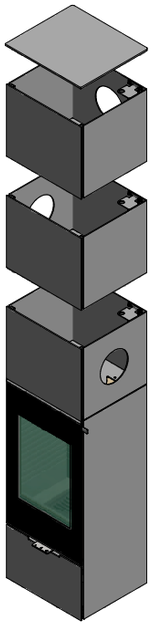

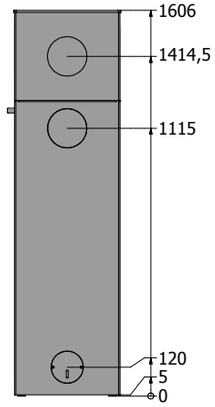

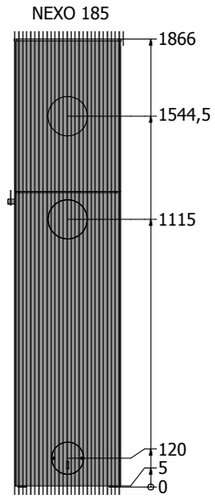

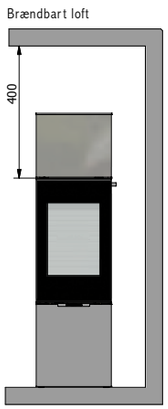

NEXO 160

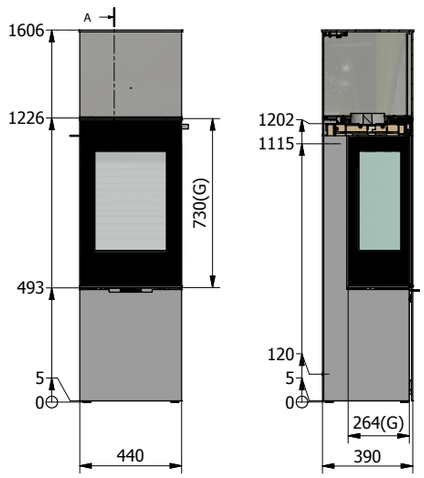

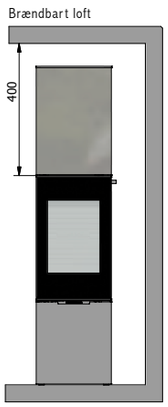

NEXO 185

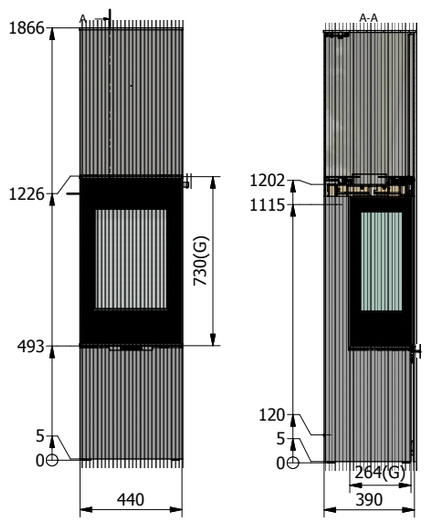

RAIS JUNO L 120 / L 160

A

UDEN SIDEGLAS

MED SIDEGLAS

Frontglas

Sideglas

CleverAir

TEKNISKE DATA:

MÅL (B-D-H)		
Brændkammerets indre mål	352-292-446	mm
Røgafgang (diameter)	Ø150	mm
NØGLETAL		
Nominel effekt	5,6	kW
Effekt (min-max)	3-7	kW
Opvarmer (ved 20 gr.)	45-105	m^2
Virkningsgrad	80	%
Partikler	1,89 CleverAir / 2,11	g/kg
VÆGT		kg

Brændbar væg uden sideglas

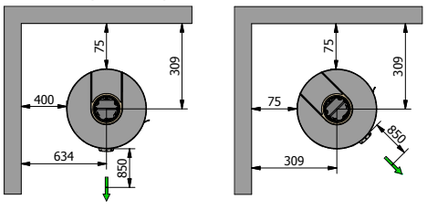

Brændbar væg med sideglas

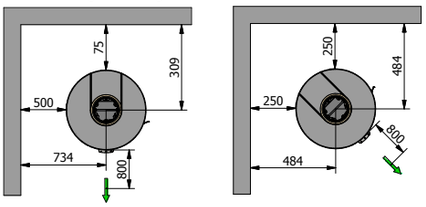

Afstand til drejesokkel = møbleringsafstand

Brændbart loft

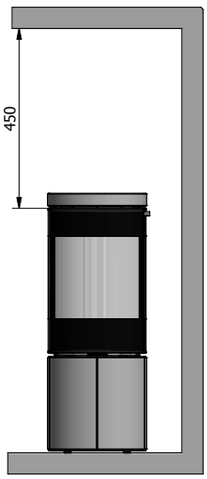

Brændbart loft

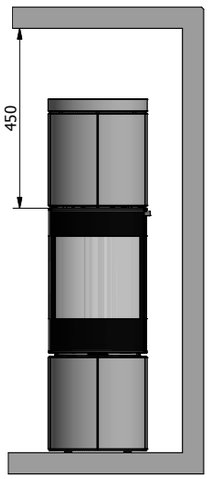

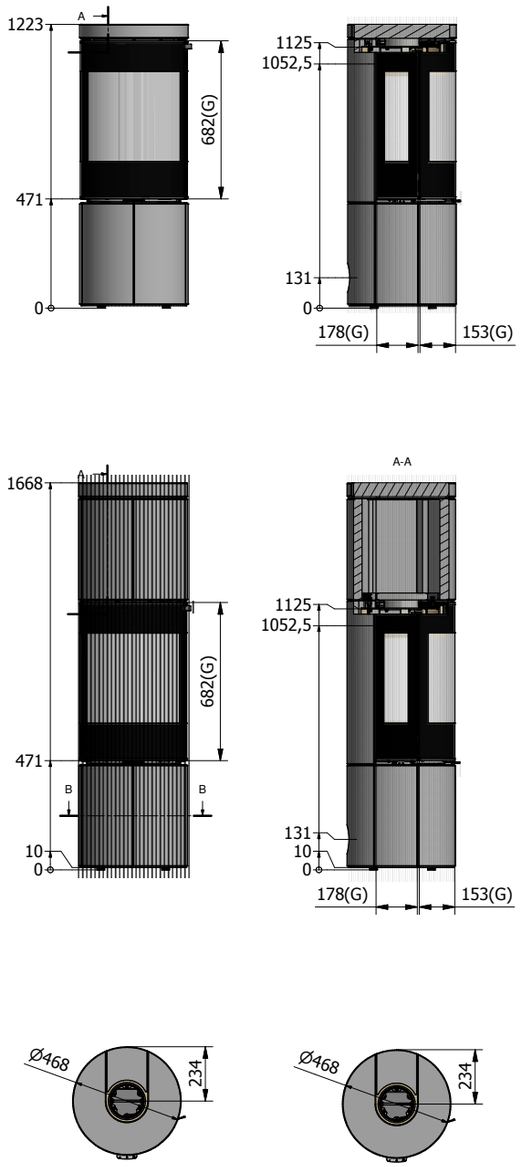

RAIS 600 MAX

A+

LÅGE MED GLAS

LÅGE STÅLRAMME

TEKNISKE DATA:

MÅL (B-D-H)		
Brændkammerets indre mål	544-256-471	mm
Røgafgang (diameter)	Ø150	mm
NØGLETAL		
Nominel effekt	5,8	kW
Effekt (min-max)	1-8	kW
Opvarmer (ved 20 gr.)	15-120	m²
Virkningsgrad	81	%
Partikler	1.8	g/kg
VÆGT	223/246	kg
Varmeakkumuleringssten	60/120	kg

Brændbar væg

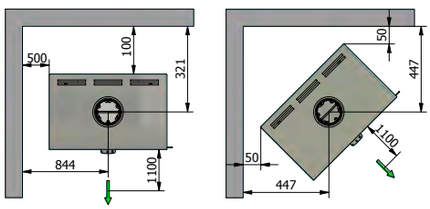

Afstand til drejesokkel = møbleringsafstand

Brændbart loft

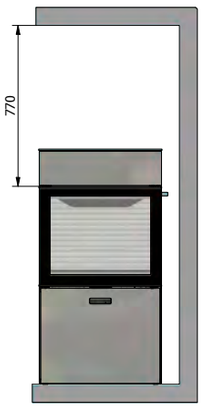

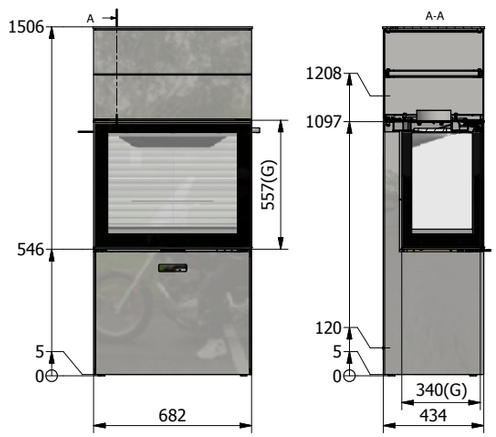

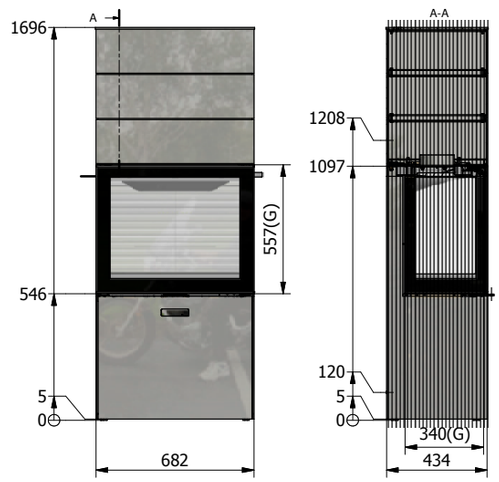

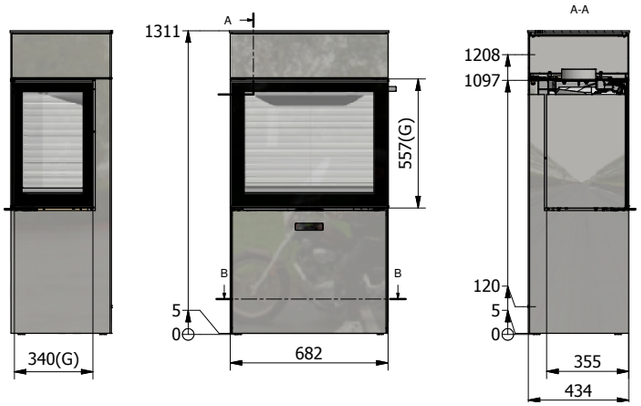

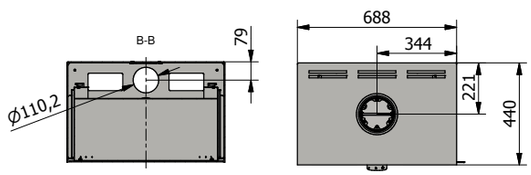

RAIS Q-TEE

A+

LÅGE MED GLAS

LÅGE STÅLRAMME

TEKNISKE DATA:

MÅL (B-D-H)		
Brændkammerets indre mål	317-270-270	mm
Røgafgang (diameter)	Ø150	mm
Afstand til brændbart ved isoleret skorsten	275	mm

NØGLETAL		
Nominel effekt	4,1	kW
Effekt (min-max)	2-6	kW
Opvarmer (ved 20 gr.)	30-90	m^2
Virkningsgrad	80	%
Partikler	0,8	g/kg
VÆGT	89/90/101	kg

Brændbar væg

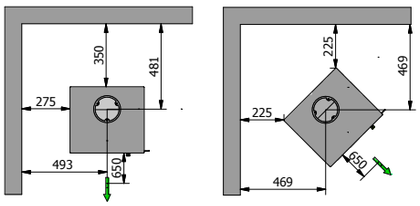

Brændbart loft

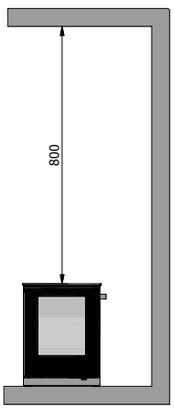

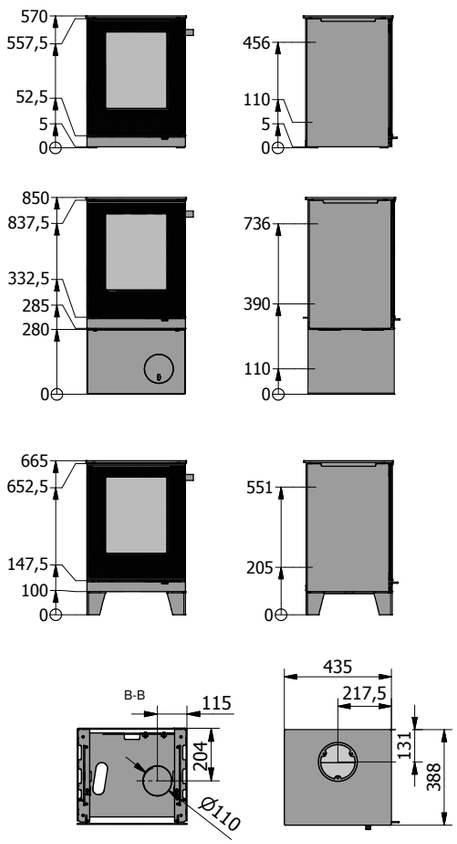

RAIS Q-TEE C

A+

LÅGE MED GLAS

LÅGE STÅLRAMME

TEKNISKE DATA:

MÅL (B-D-H)		
Brændkammerets indre mål	317-270-270	mm
Røgafgang (diameter)	Ø150	mm
Afstand til brændbart ved isoleret skorsten	275	mm

NØGLETAL		
Nominel effekt	4,1	kW
Effekt (min-max)	2-6	kW
Opvarmer (ved 20 gr.)	30-90	m^2
Virkningsgrad	80	%
Partikler	0,8	g/kg
VÆGT	96/114/100	kg

Brændbar væg

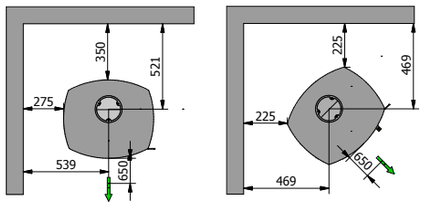

Brændbart loft

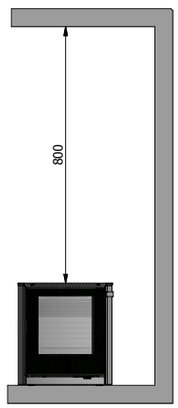

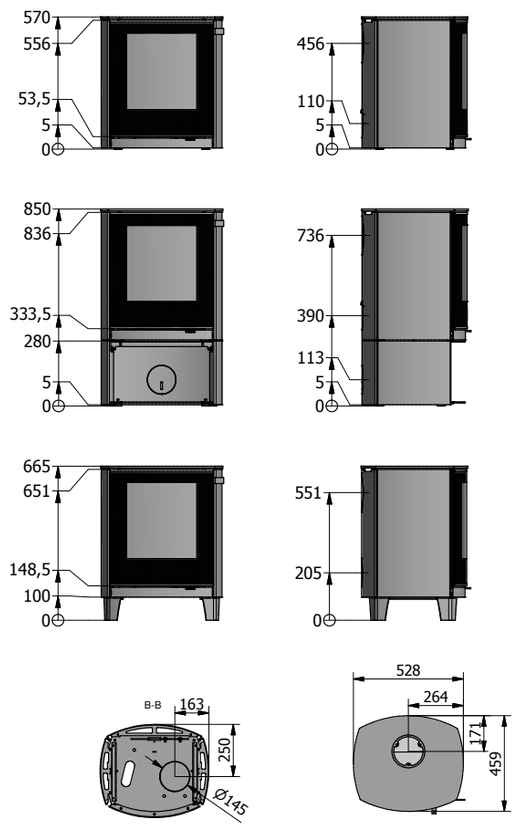

RAIS Q-TEE 2

TEKNISKE DATA:

MÅL (B-D-H)

Brændkammerets indre mål	446-277-265	mm
Røgafgang (diameter)	Ø150	mm
Afstand til brændbart ved isoleret skorsten	200	mm
Afstand til brændbart ved anvendelse af heatshield	200	mm

NØGLETAL

Nominel effekt	6,5	kW
Effekt (min-max)	3-8	kW
Opvarmer (ved 20 gr.)	45-120	m^2
Virkningsgrad	81	%
Partikler	1,8	g/kg

VÆGT	135/136/130/152/156	kg

Brændbar væg

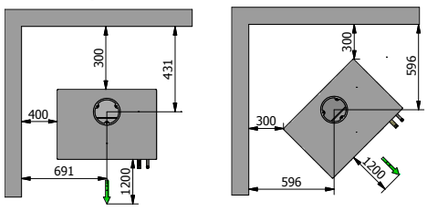

Brændbart loft

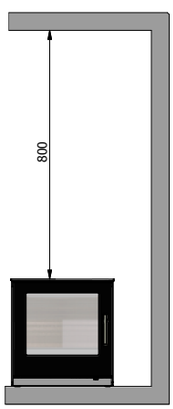

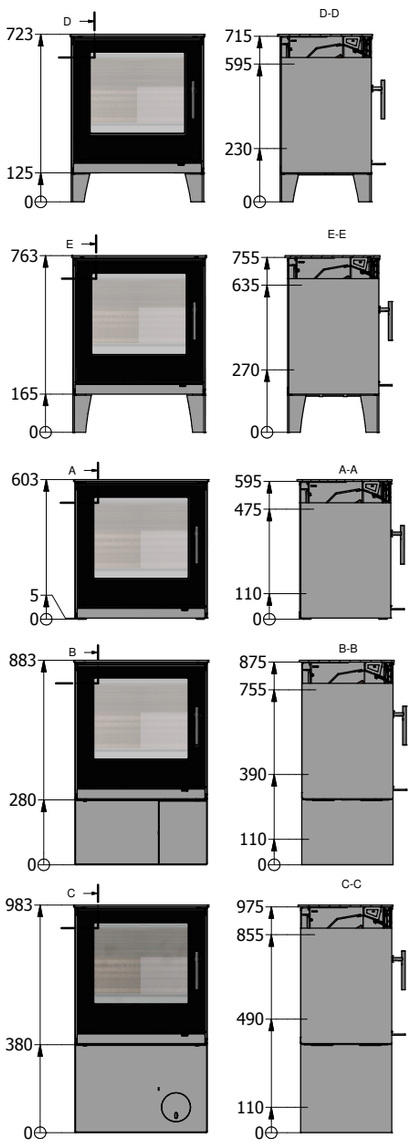

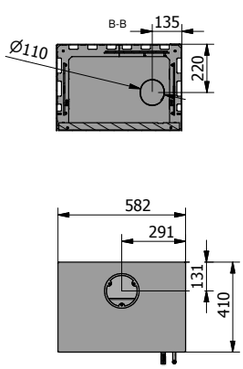

RAIS Q-TEE 2 C

TEKNISKE DATA:

MÅL (B-D-H)

Brændkammerets indre mål	446-277-265	mm
Røgafgang (diameter)	Ø150	mm
Afstand til brændbart ved isoleret skorsten	200	mm
Afstand til brændbart ved anvendelse af heatshield	200	mm

NØGLETAL

Nominel effekt	6,5	kW
Effekt (min-max)	3-8	kW
Opvarmer (ved 20 gr.)	45-120	m^2
Virkningsgrad	81	%
Partikler	1,8	g/kg

VÆGT	146/146/140/163/166	kg

Brændbar væg

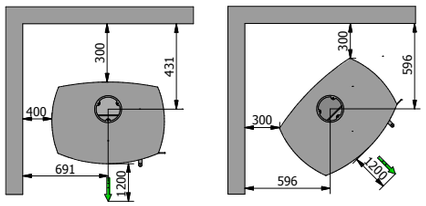

Afstand til drejesokkel = møbleringsafstand

Brændbart loft

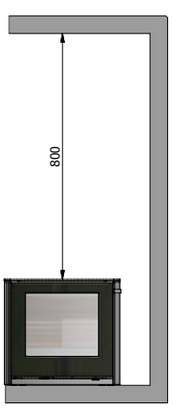

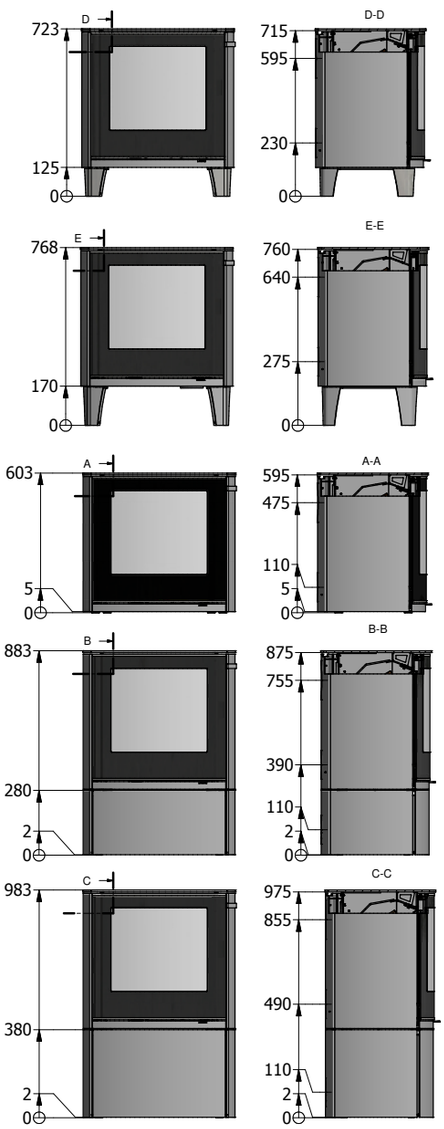

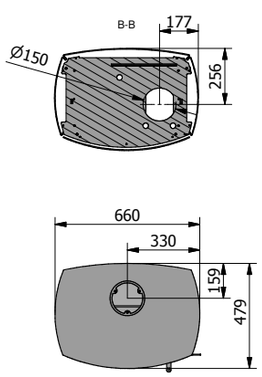

RAIS Q-TEE 2 C SST

TEKNISKE DATA:

MÅL (B-D-H)		
Brændkammerets indre mål	446-277-265	mm
Røgafgang (diameter)	Ø150	mm
Afstand til brændbart ved isoleret skorsten	200	mm

NØGLETAL		
Nominel effekt	6,5	kW
Effekt (min-max)	3-8	kW
Opvarmer (ved 20 gr.)	45-120	m^2
Virkningsgrad	81	%
Partikler	1,8	g/kg
VÆGT	335	kg

Brændbar væg

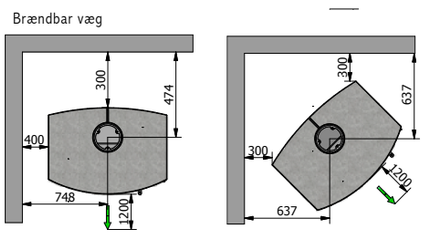

Afstand til drejesokkel = møbleringsafstand

Brændbart loft

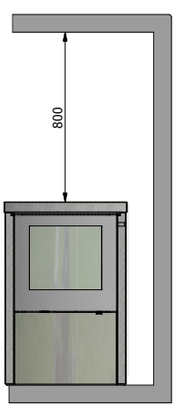

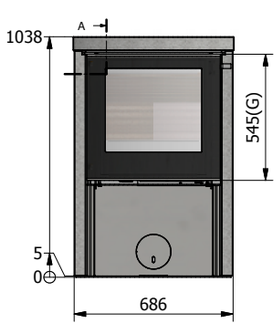

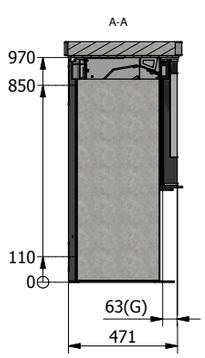

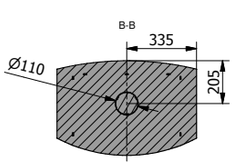

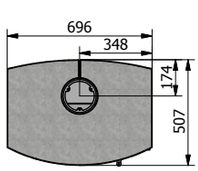

RAIS Q-BE / Q-BE XL

CleverAir

TEKNISKE DATA:

MÅL (B-D-H)		
Brændkammerets indre mål	239-239-505	mm
Røgafgang (diameter)	Ø150	mm

NØGLETAL		
Nominel effekt	5,9	kW
Effekt (min-max)	4-8	kW
Opvarmer (ved 20 gr.)	60-120	m^2
Virkningsgrad	80	%
Partikler	1,4	g/kg
VÆGT	135/165	kG
Varmeakkumuleringssten	20	kg
XL Varmeakkumuleringssten	72	kg

Brændbar væg

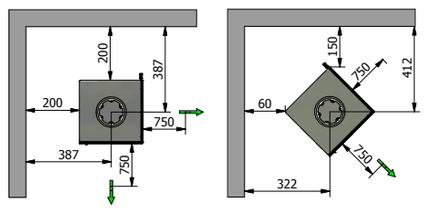

Afstand til drejesokkel = møbleringsafstand

Brændbart loft

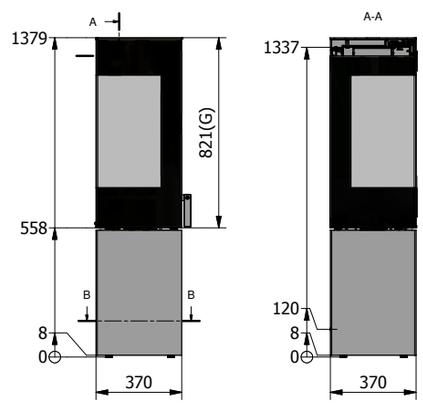

Brændbart loft

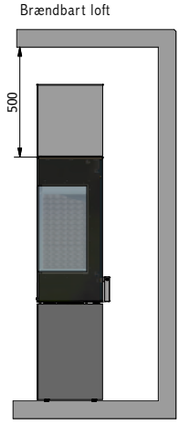

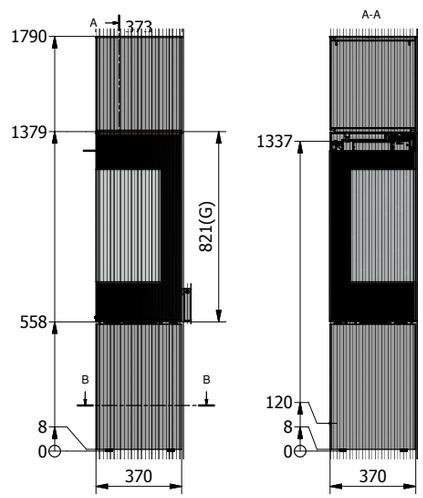

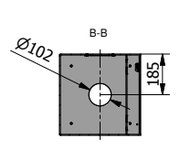

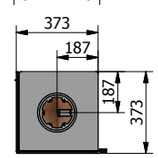

RAIS VISIO UNIQ

A+

TEKNISKE DATA:

MÅL (B-D-H)	
Brændkammerets indre mål	
Indbygningsmål	
Rammens ydre mål	
Røgafgang (diameter)	
AirSystem tilslutning	
NØGLETAL	
Nominel effekt	
Effekt (min-max)	
Opvarmer (ved 20 gr.)	
Virkningsgrad	
Partikler	
VÆGT	

N/A

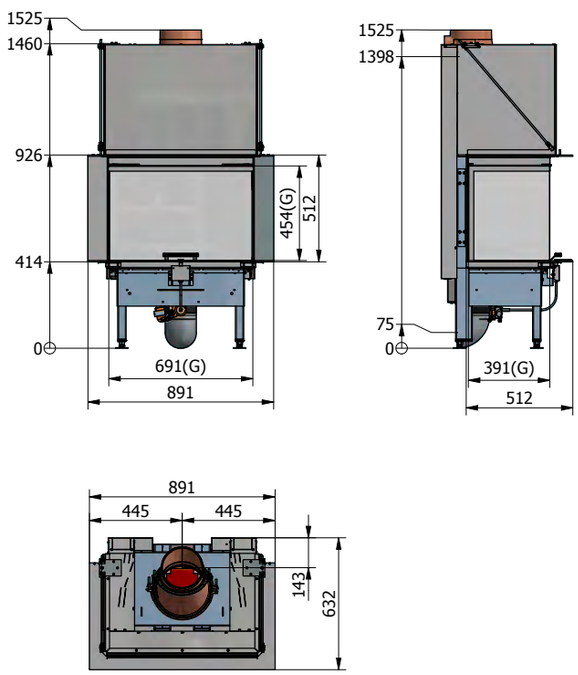

RAIS Q-BE / Q-BE XL

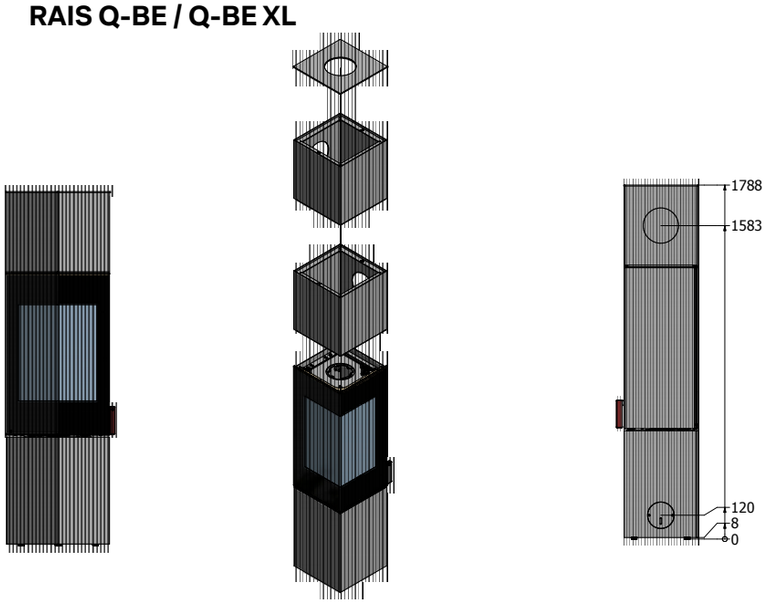

RAIS VISIO 1

A+

TEKNISKE DATA:

MÅL (B-D-H)		
Brændkammerets indre mål	697-330-475	mm
Indbygningsmål	770-432	mm
Rammens ydre mål	781-444	mm
Røgafgang (diameter)	200	mm
AirSystem tilslutning	Ø150	mm
NØGLETAL		
Nominel effekt	7	kW
Effekt (min-max)	5-9	kW
Opvarmer (ved 20 gr.)	75-135	m^2
Virkningsgrad	80	%
Partikler	<6,5	g/kg
VÆGT	280	kg

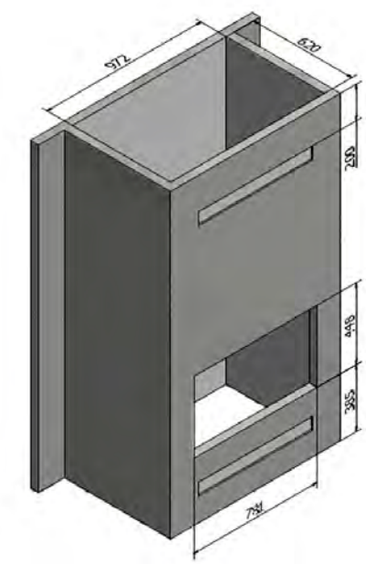

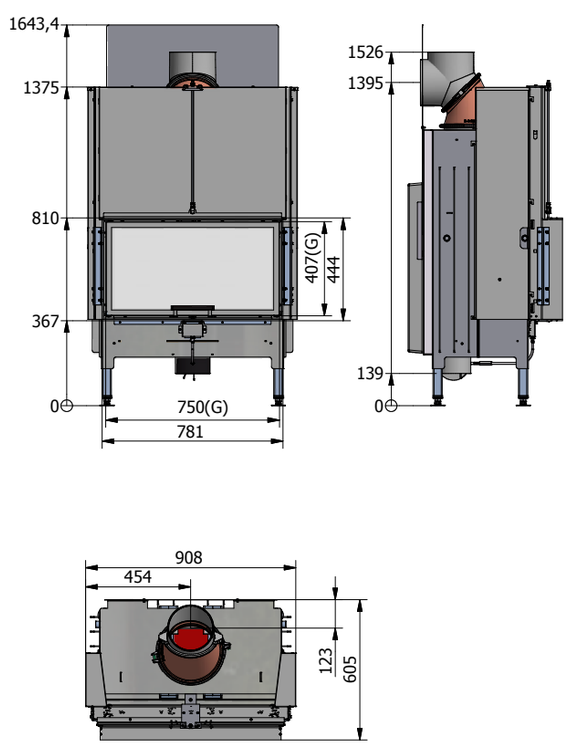

RAIS VISIO 2

TEKNISKE DATA:

MÅL (B-D-H)		
Brændkammerets indre mål	533-333-466	mm
Indbygningsmål	685-490-432	mm
Rammens ydre mål	751-557-444	mm
Røgafgang (diameter)	200	mm
AirSystem tilslutning	Ø150	mm

NØGLETAL		
Nominel effekt	7	kW
Effekt (min-max)	5-9	kW
Opvarmer (ved 20 gr.)	75-135	m²
Virkningsgrad	80	%
Partikler	<6,5	g/kg
VÆGT	259	kg

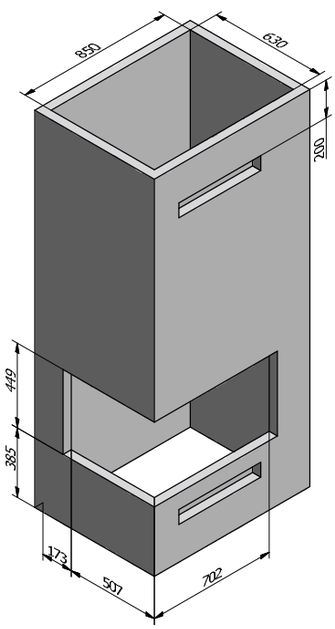

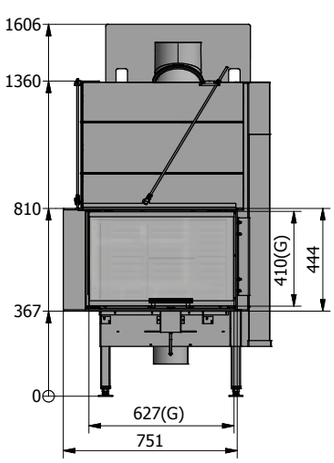

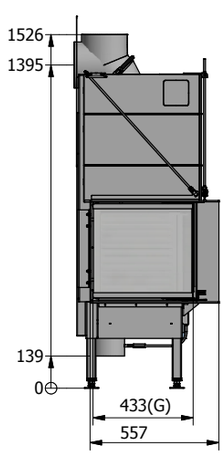

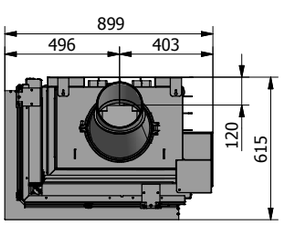

RAIS VISIO 3

TEKNISKE DATA:

MÅL (B-D-H)		
Brændkammerets indre mål	533-333-466	mm
Indbygningsmål	685-490-432	mm
Rammens ydre mål	891-512-444	mm
Røgafgang (diameter)	200	mm
AirSystem tilslutning	Ø150	mm

NØGLETAL		
Nominel effekt	7	kW
Effekt (min-max)	5-9	kW
Opvarmer (ved 20 gr.)	75-135	m²
Virkningsgrad	80	%
Partikler	<6,5	g/kg
VÆGT	260	kg

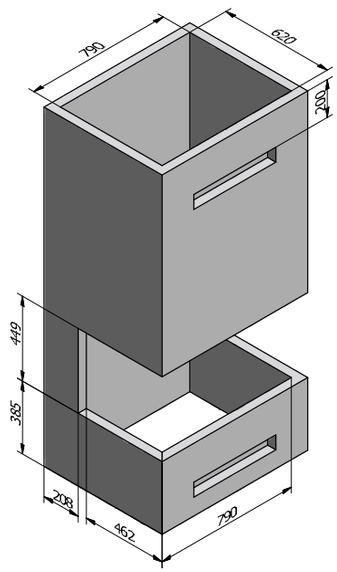

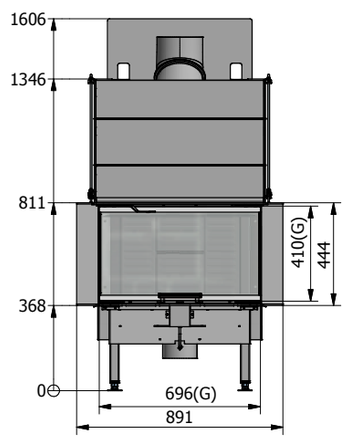

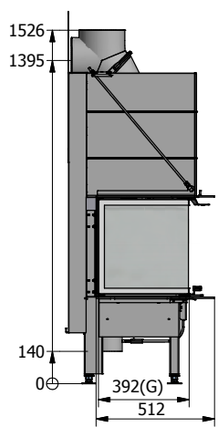

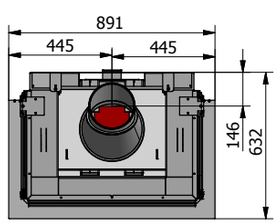

RAIS VISIO 2 L

A+

TEKNISKE DATA:

MÅL (B-D-H)		
Brændkammerets indre mål	660-256-545	mm
Indbygningsmål	1088-504-504	mm
Rammens ydre mål	1088,6-504-563	mm
Røgafgang (diameter)	200	mm
AirSystem tilslutning	Ø150	mm

NØGLETAL		
Nominel effekt	10,3	kW
Effekt (min-max)	8-12	kW
Opvarmer (ved 20 gr.)	120-180	m²
Virkningsgrad	81	%
Partikler	1	g/kg

VÆGT	293	kg

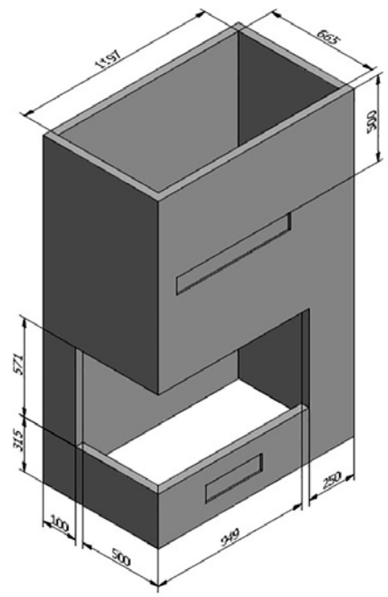

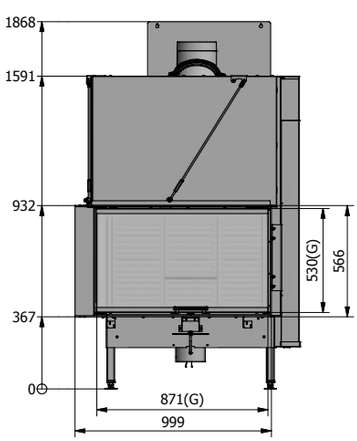

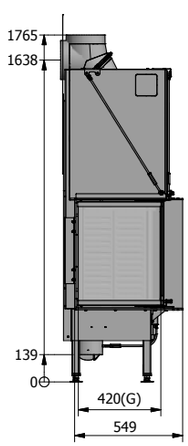

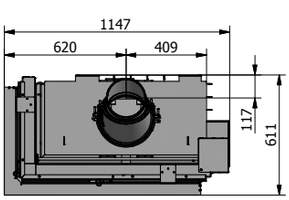

RAIS VISIO 3 L

A+

TEKNISKE DATA:

MÅL (B-D-H)		
Brændkammerets indre mål	660-256-545	mm
Indbygningsmål	1088-504-504	mm
Rammens ydre mål	1088,6-504-563	mm
Røgafgang (diameter)	200	mm
AirSystem tilslutning	Ø150	mm

NØGLETAL		
Nominel effekt	10,3	kW
Effekt (min-max)	8-12	kW
Opvarmer (ved 20 gr.)	120-180	m²
Virkningsgrad	81	%
Partikler	1	g/kg

VÆGT	293	kg

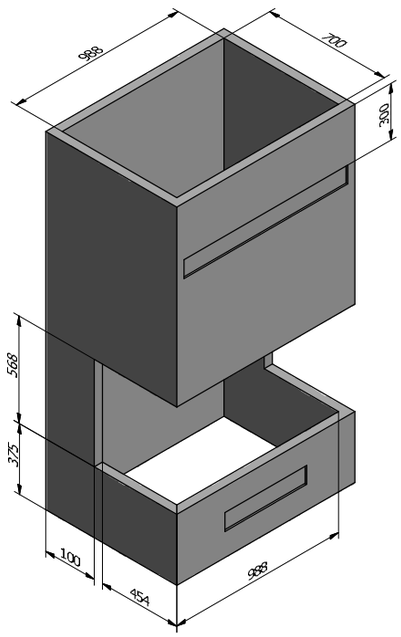

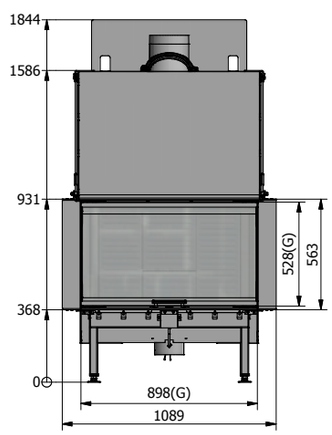

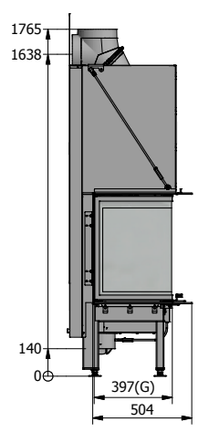

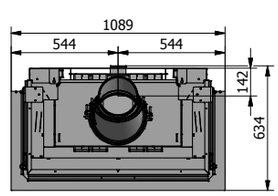

RAIS VISIO 2:1

TEKNISKE DATA:

MÅL (B-D-H)		
Brændkammerets indre mål	694-222-210	mm
Indbygningsmål	788-444	mm
Rammens ydre mål (B-H)	781-444/788-443	mm
Røgafgang (diameter)	Ø200	mm
AirSystem tilslutning	Ø150	mm

NØGLETAL		
Nominel effekt	8,6	kW
Effekt (min-max)	5-9	kW
Opvarmer (ved 20 gr.)	75-135	m^2
Virkningsgrad	80	%
Partikler	3,6	g/kg
VÆGT	235	kg

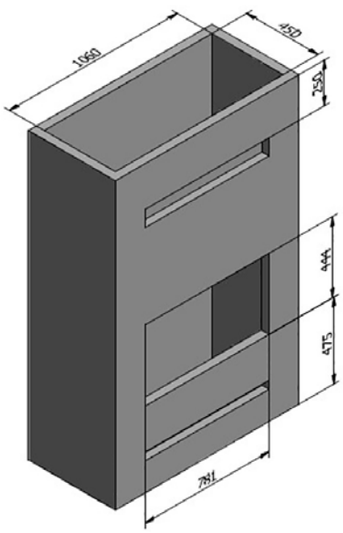

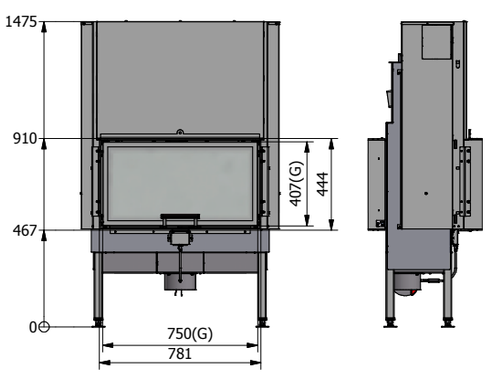

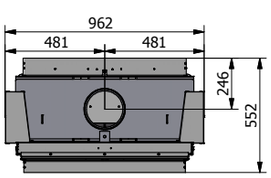

RAIS VISIO 3:1

TEKNISKE DATA:

MÅL (B-D-H)		
Brændkammerets indre mål	210-499-230	mm
Indbygningsmål	528-705-490	mm
Rammens ydre mål (B-H)	528-750-490	mm
Røgafgang (diameter)	200	mm
AirSystem tilslutning	Ø150	mm

NØGLETAL		
Nominel effekt	8,3	kW
Effekt (min-max)	5-9	kW
Opvarmer (ved 20 gr.)	75-135	m^2
Virkningsgrad	80	%
Partikler	5,7	g/kg
VÆGT	260	kg

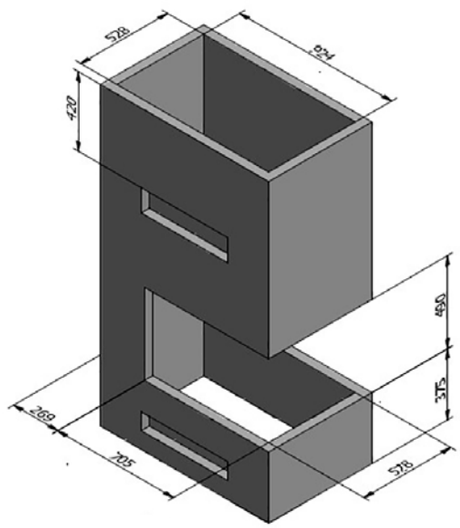

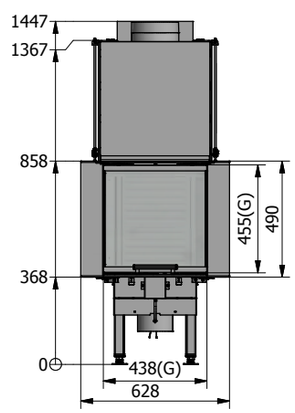

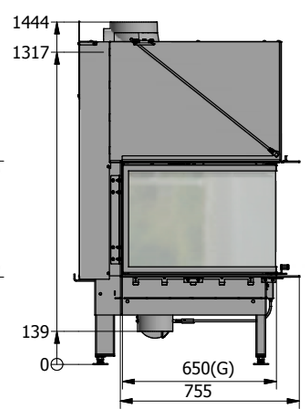

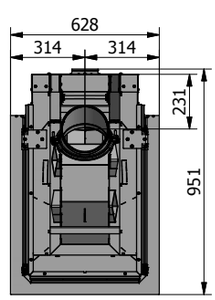

RAIS 500[1/2/3]

A+

LÅGE MED GLAS

LÅGE STÅLRAMME

TEKNISKE DATA:

MÅL (B-D-H)	
Brændkammerets indre mål	
Indbygningsmål	
Rammens ydre mål	
Røgafgang (diameter)	
AirSystem tilslutning	
NØGLETAL	
Nominel effekt	
Effekt (min-max)	
Opvarmer (ved 20 gr.)	
Virkningsgrad	
Partikler	
VÆGT	

N/A

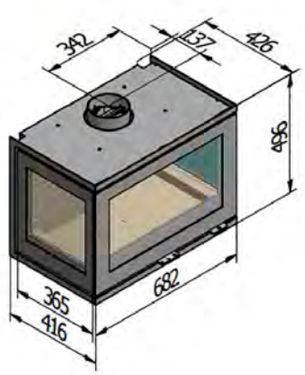

RAIS 600[1]

A+

LÅGE MED GLAS

LÅGE STÅLRAMME

TEKNISKE DATA:

MÅL (B-D-H)		
Brændkammerets indre mål	544-256-471	mm
Indbygningsmål	730-615	mm
Rammens ydre mål	758-627	mm
Røgafgang (diameter)	Ø150	mm
AirSystem tilslutning	Ø100	mm
NØGLETAL		
Nominel effekt	5,8	kW
Effekt (min-max)	2-8	kW
Opvarmer (ved 20 gr.)	30-120	m^2
Virkningsgrad	76	%
Partikler	<1,8	g/kg
VÆGT	99	kg

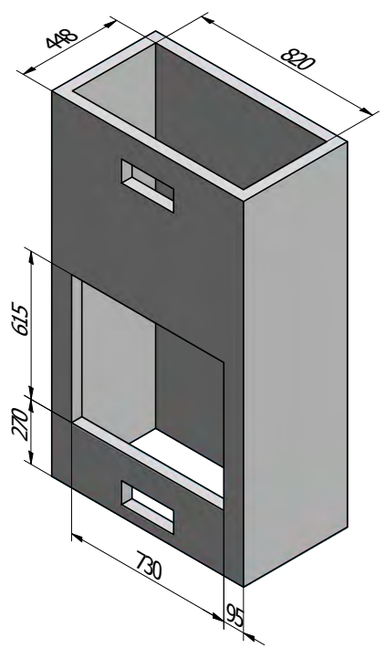

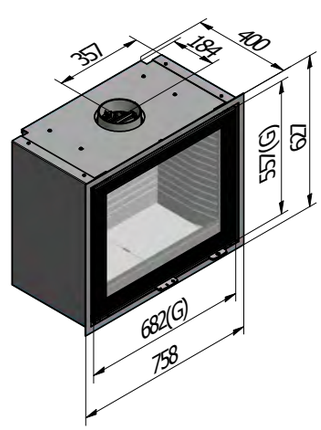

RAIS 600²

A+

LÅGE MED GLAS

LÅGE STÅLRAMME

TEKNISKE DATA:

MÅL (B-D-H)		
Brændkammerets indre mål	544-256-471	mm
Indbygningsmål	704-375-615	mm
Rammens ydre mål	721-391-627	mm
Røgafgang (diameter)	Ø150	mm
AirSystem tilslutning	Ø100	mm

NØGLETAL		
Nominel effekt	5,8	kW
Effekt (min-max)	2-8	kW
Opvarmer (ved 20 gr.)	30-120	m^2
Virkningsgrad	76	%
Partikler	<1,8	g/kg
VÆGT	99	kg

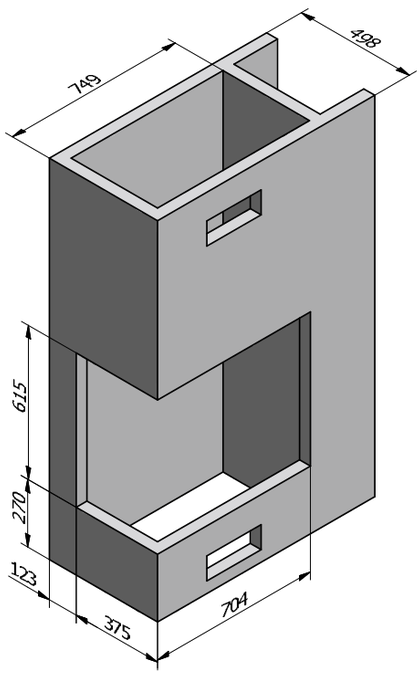

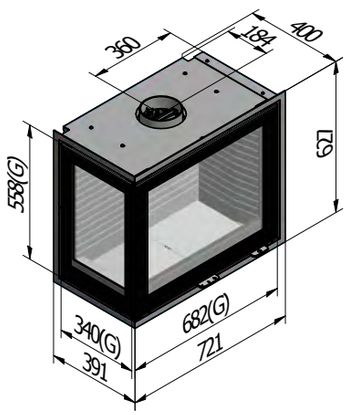

RAIS 600³

A+

LÅGE MED GLAS

LÅGE STÅLRAMME

TEKNISKE DATA:

MÅL (B-D-H)		
Brændkammerets indre mål	544-256-471	mm
Indbygningsmål	678-375-615	mm
Rammens ydre mål	684-391-627	mm
Røgafgang (diameter)	Ø150	mm
AirSystem tilslutning	Ø100	mm

NØGLETAL		
Nominel effekt	5,8	kW
Effekt (min-max)	2-8	kW
Opvarmer (ved 20 gr.)	30-120	m^2
Virkningsgrad	76	%
Partikler	<1,8	g/kg
VÆGT	99	kg

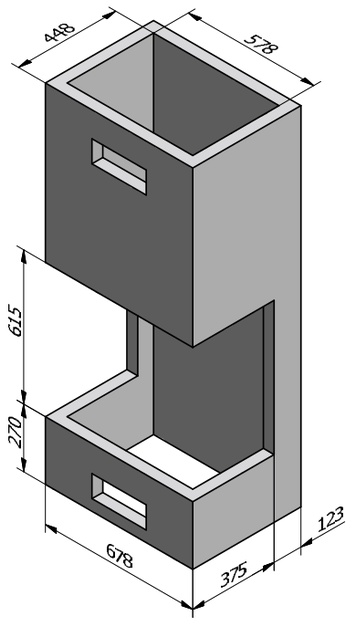

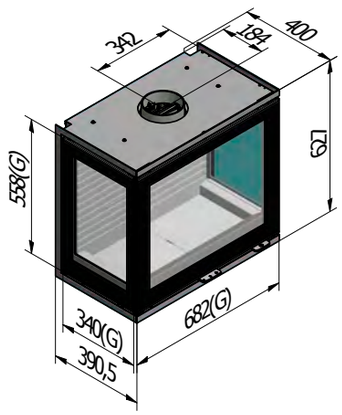

RAIS 700

A+

LÅGE STÅLRAMME

LÅGE MED GLAS

TEKNISKE DATA:

MÅL (B-D-H)		
Brændkammerets indre mål	562-290-300	mm
Indbygningsmål	840-545	mm
Rammens ydre mål	864-574	mm
Røgafgang (diameter)	Ø150	mm
AirSystem tilslutning	Ø100	mm

NØGLETAL		
Nominel effekt	5,2	kW
Effekt (min-max)	3-7	kW
Opvarmer (ved 20 gr.)	45-105	m²
Virkningsgrad	80	%
Partikler	<2,59	g/kg

VÆGT	125	kg

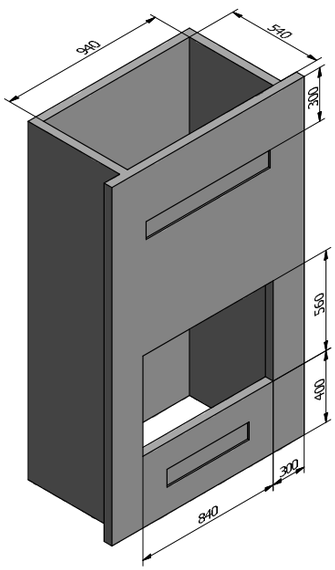

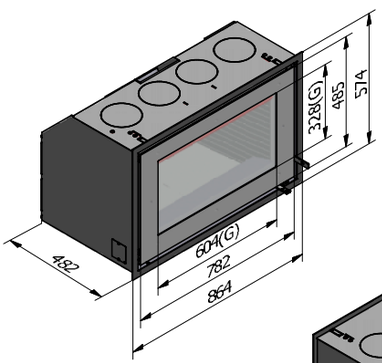

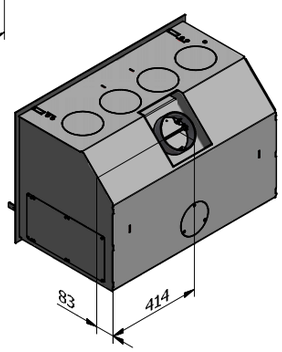

RAIS 900

A

LÅGE STÅLRAMME

LÅGE MED GLAS

TEKNISKE DATA:

MÅL (B-D-H)		
Brændkammerets indre mål	700-200-230	mm
Indbygningsmål	972-479	mm
Rammens ydre mål	1002-506	mm
Røgafgang (diameter)	Ø150	mm
AirSystem tilslutning	Ø100	mm

NØGLETAL		
Nominel effekt	6,9	kW
Effekt (min-max)	5-9	kW
Opvarmer (ved 20 gr.)	75-135	m²
Virkningsgrad	79	%
Partikler	<2,0	g/kg

VÆGT	120	kg

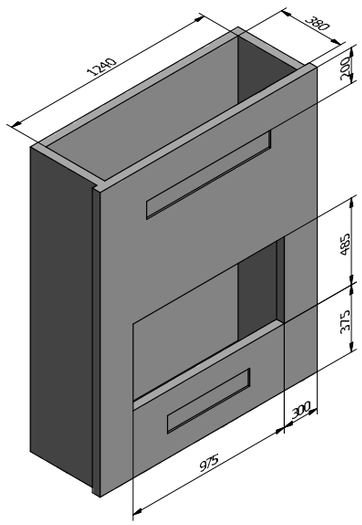

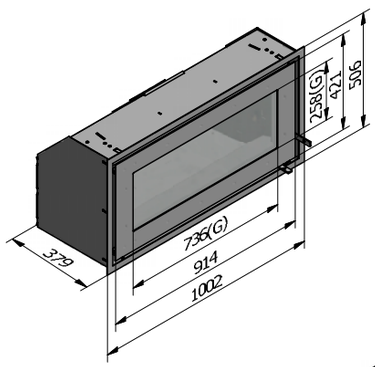

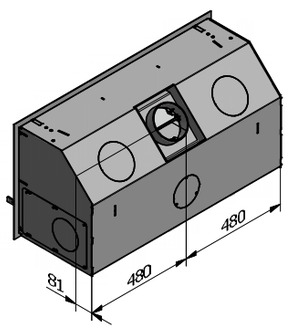

RAIS 2:1

A

LÅGE MED GLAS

LÅGE STÅLRAMME

TEKNISKE DATA:

MÅL (B-D-H)		
Brændkammerets indre mål	500-244-374	mm
Indbygningsmål	736-477	mm
Rammens ydre mål (B-H)	736-477	mm
Røgafgang (diameter)	Ø150	mm
AirSystem tilslutning	Ø100	mm

NØGLETAL		
Nominel effekt	6	kW
Effektt (min-max)	3-9	kW
Opvarmer (ved 20 gr.)	45-135	m²
Virkningsgrad	79	%
Partikler	3,7	g/kg
VÆGT	140	kg

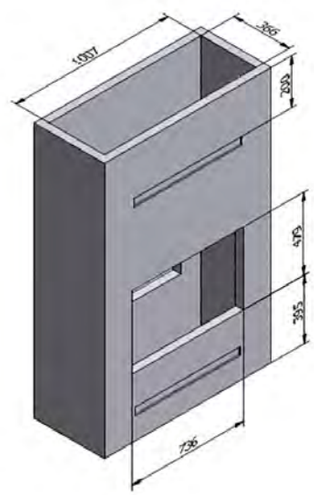

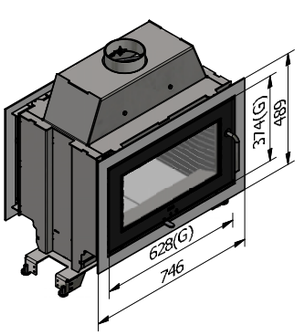

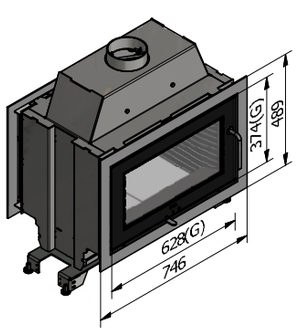

RAIS Q-BE INDSATS

CleverAir

A+

TEKNISKE DATA:

MÅL (B-D-H)		
Brændkammerets indre mål	239-239-505	mm
Indbygningsmål	405/405-925	mm
Rammens ydre mål (B-H)	422/424-970	mm
Røgafgang (diameter)	Ø150	mm
AirSystem tilslutning	Ø100	mm

NØGLETAL		
Nominel effekt	5,9	kW
Effekt (min-max)	3-7	kW
Opvarmer (ved 20 gr.)	45-105	m²
Virkningsgrad	80	%
Partikler	1,4	g/kg
VÆGT	110	kg

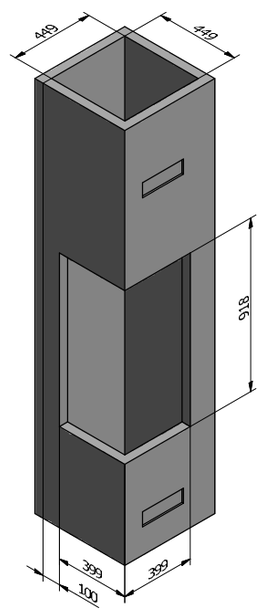

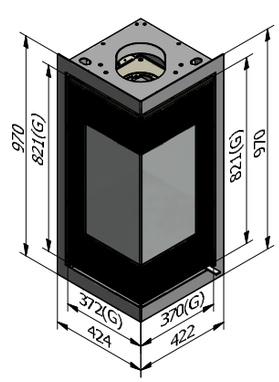

RAIS TETRA

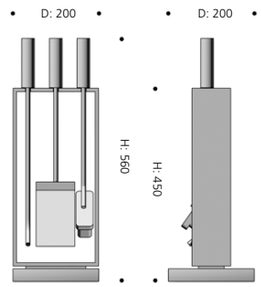

RAIS BUTEO

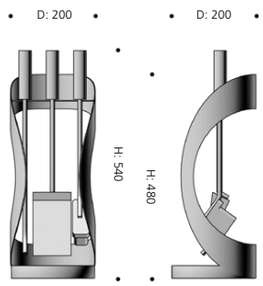

RAIS CARRY

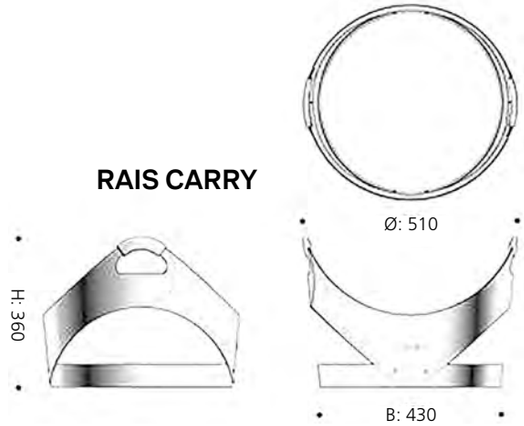

RAIS WALL TOOLS

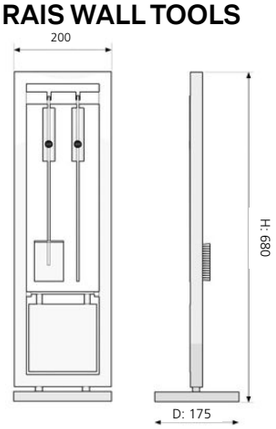

RAIS LIGHTING

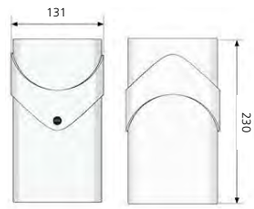

RAIS SOLO

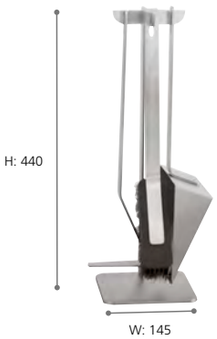

RAIS WOODY

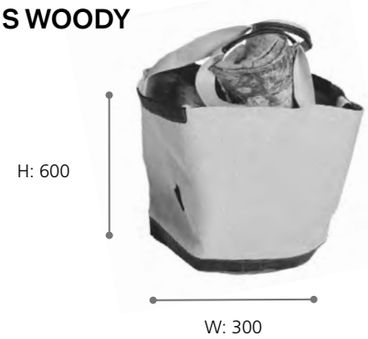

RAIS WOODBOX

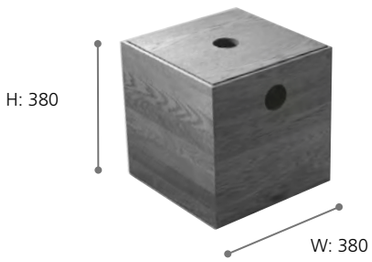

RAIS WOODFRAME

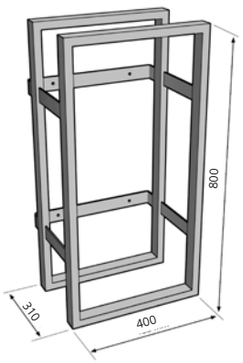

RAIS CONSTANT

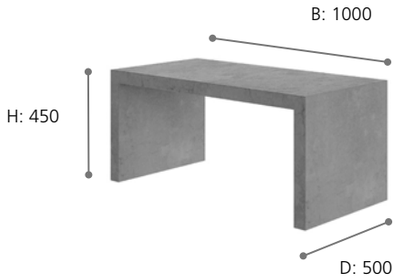

RAIS WOODRACK

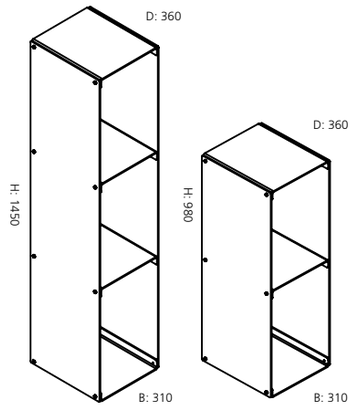

RAIS WOODWALL

RAIS RA

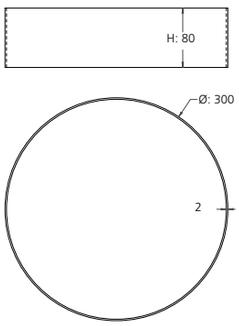

RAIS CIRCLE

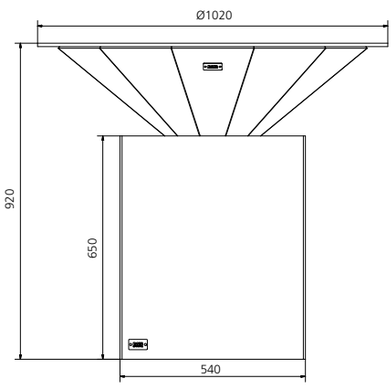

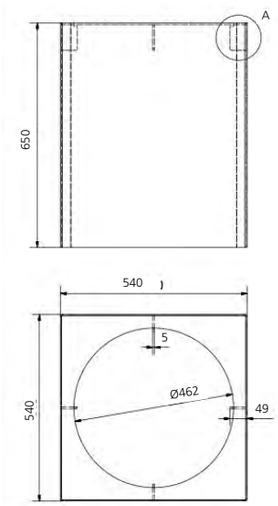

RAIS CONE

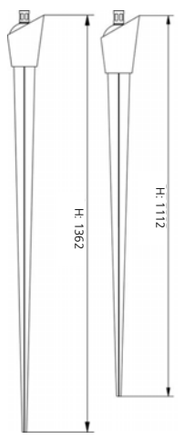

NEXO

SMALL BENCH

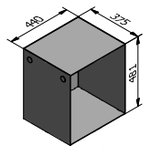

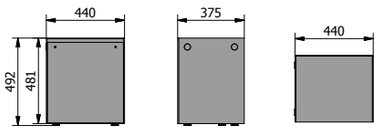

MEDIUM BENCH

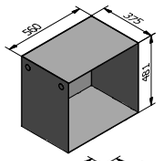

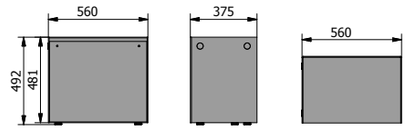

LARGE BENCH

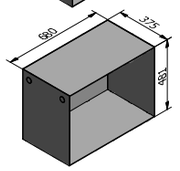

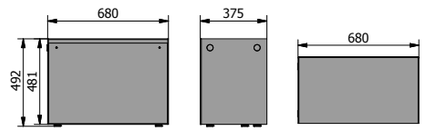

VIVA L

SIDE BENCH

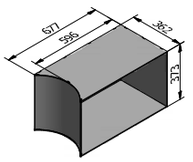

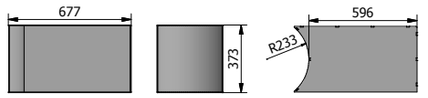

Q-BE

SMALL BENCH

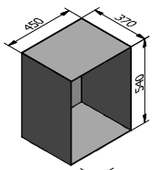

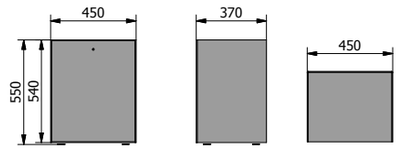

LARGE BENCH

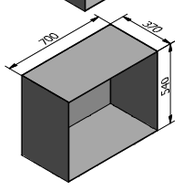

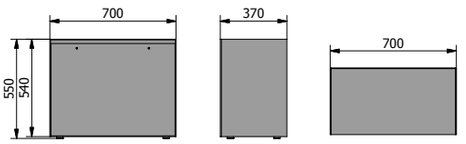

Q-TEE 2

HIGH BENCH

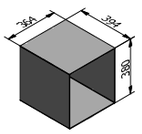

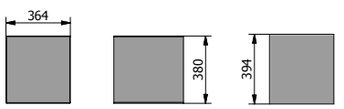

WIDE BENCH

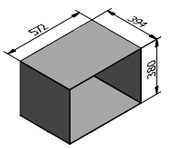

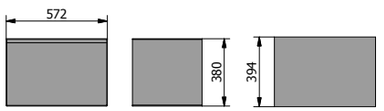

600 MAX

SMALL BENCH

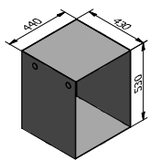

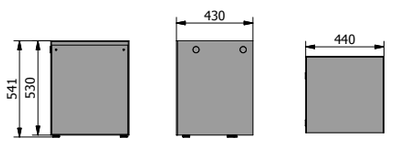

LARGE BENCH

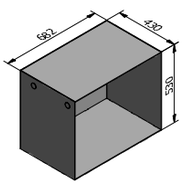

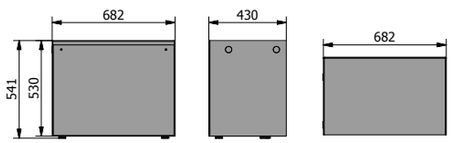

Vores løbende tekniske udvikling betyder, at der kan ske ændringer i specifikationer, farver og udstyr. Vi tager desuden forbehold for eventuelle fejl i tekst, data og fotos.

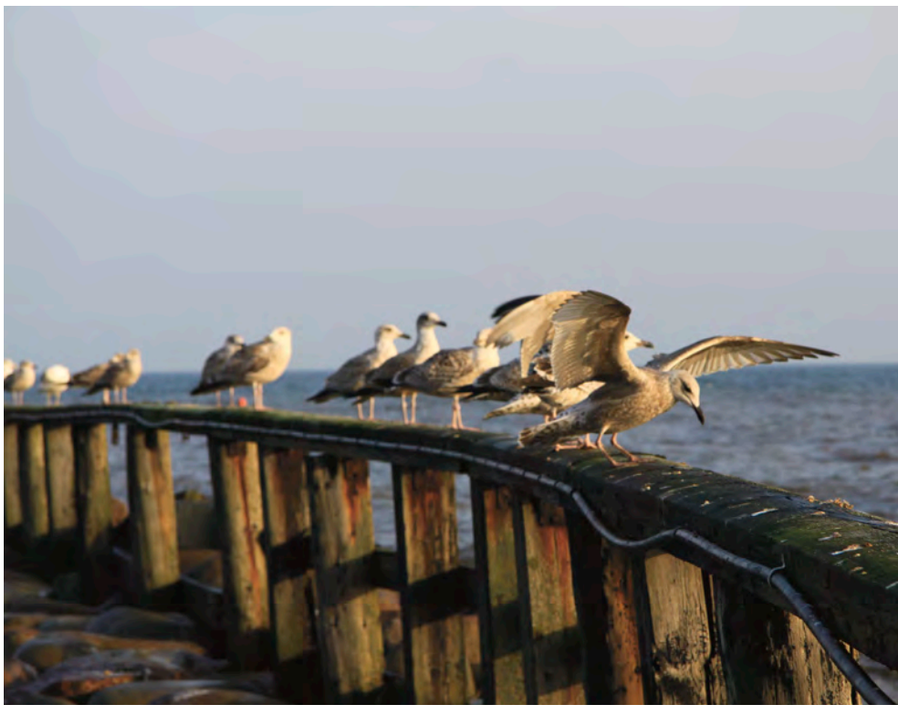

CRAFTSMANSHIP & NORDIC DESIGN

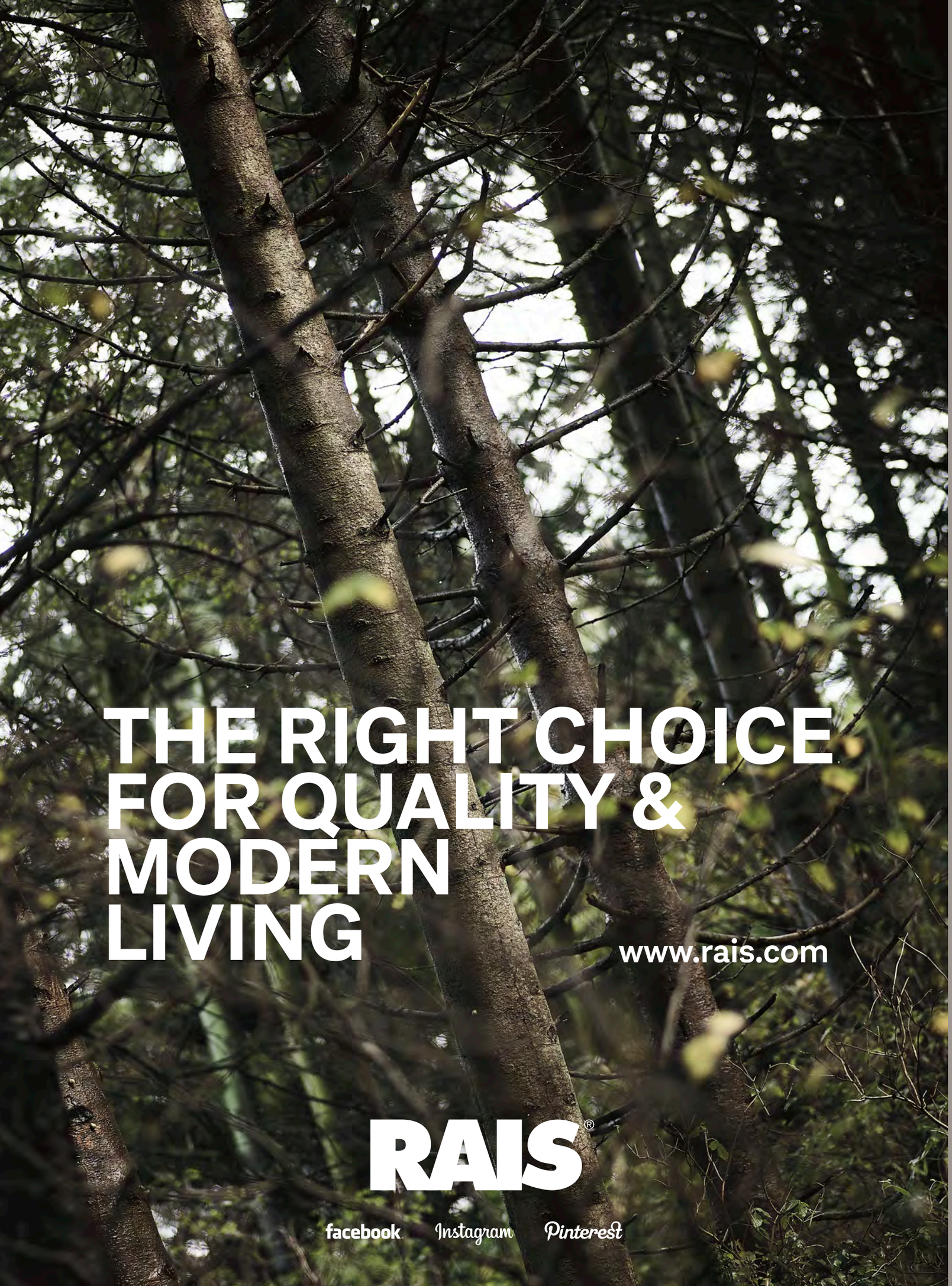
THE RIGHT CHOICE
FOR QUALITY &
MODERN
LIVING
www.rais.com
RAIS®
facebook
Instagram
Pinterest